PLANTA BAIXA - 2° ANDAR

ESC.: 1/125

PLANTA BAIXA - 2° ANDAR

ESC.: 1/125

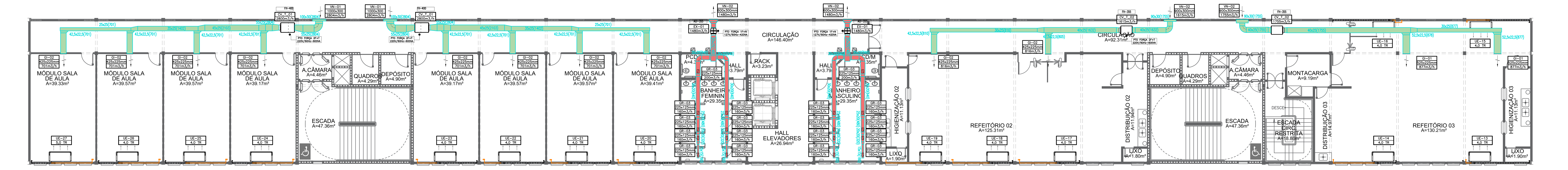

PLANTA BAIXA - 1° ANDAR

ESC.: 1/125

PLANTA BAIXA - TÉRREO

ESC.: 1/125

OBSERVAÇÕES

1 – AS UNIDADES DEVERÃO SER INSTALADAS SOBRE CALÇOS AMORTECEDORES, ADEQUADOS AO TIPO DE CARGA.
2 – A EMPRESA INSTALADORA DEVERÁ VERIFICAR JUNTO AO FORNECEDOR DOS EQUIPAMENTOS SE AS DISTÂNCIAS ENTRE EVAPORADORAS E CONDENSADORAS ESTÃO DE ACORDO COM O MÁXIMO PERMITIDO PELO FABRICANTE.
3 – O DIMENSIONAMENTO DAS LINHAS FRIGORÍFICAS E DAS INTERLIGAÇÕES ELÉTRICAS DEVERÁ SER CONFIRMADO PELA EMPRESA INSTALADORA CONFORME AS ORIENTAÇÕES DO FABRICANTE DOS EQUIPAMENTOS ADQUIRIDOS, BEM COMO OS PONTOS DE FORÇA, PROTEÇÕES (DISJUNTORES), PESOS E DIMENSÕES DAS UNIDADES.
4 – AS TUBULAÇÕES FRIGORÍGENAS INSTALADAS AO TEMPO DEVERÃO SER REVESTIDAS POR PROTEÇÃO MECÂNICA – SUGERE-SE ALUMÍNIO CORRUGADO DE ESPESSURA DE 0,7mm OU PROTEÇÃO EQUIVALENTE, DE MODO A GARANTIR A DURABILIDADE DAS TUBULAÇÕES EXPOSTAS À INTEMPÉRIES E AOS RAIOS UV.
5 – DEVERÁ SER REALIZADO BALANCEAMENTO DAS VAZÕES DE AR EM TODAS AS GRELHAS DE RENOVAÇÃO DE AR DAS REDES DE DUTOS, UTILIZANDO-SE ANEMÔMETRO DIGITAL AFERIDO E COM BOA PRECISÃO. AS MEDIÇÕES DEVERÃO SER ORGANIZADAS EM RELATÓRIO, A SER SUBMETIDO À FISCALIZAÇÃO.
6 – OS EQUIPAMENTOS DE AR CONDICIONADO SELECIONADOS FORAM: SPLITS INVERTER FABRICANTE GREE. PARA QUALQUER OUTRO FABRICANTE DE EQUIPAMENTO DEVERÁ SER CONFIRMADO COM O MANUAL TÉCNICO DO MESMO TODAS INFORMAÇÕES NECESSÁRIAS PARA INSTALAÇÃO.
7 – O POSICIONAMENTO DEFINITIVO DOS EQUIPAMENTOS SPLITS (EVAPORADORES E CONDENSADORES) DEVERÃO SER CRITERIOSAMENTE VERIFICADOS EM OBRA.
8 – DEVERÃO SER PROVIDENCIADOS TODOS OS FECHAMENTOS E ABERTURAS NECESSÁRIOS NAS PAREDES, PISO, FORRO E ESQUADRIAS POR ONDE PASSAREM TUBULAÇÕES FRIGORÍGENAS.
9-MEDIDAS NÃO INDICADAS EM PROJETO CONSIDERAR EM MM.

LEGENDA

ITEM	DESCRIÇÃO
	DUTO EM CHAPA DE AÇO GALVANIZADO SEM ISOLAMENTO, PINTADO NA COR PRETO FOSCO UTILIZAÇÃO: AR EXTERNO
	TUBULAÇÕES FRIGORÍGENAS (LL=LINHA DE LÍQUIDO / LS=LINHA DE SUCÇÃO), COM CABO DE FORÇA/COMANDO INTERLIGANDO AS UNIDADES, CONFORME ORIENTAÇÕES DO FABRICANTE. VER OBSERVAÇÕES NESTA PRANCHA, DETALHES E MEMORIAL DESCRITIVO
	PONTO DE DRENAGEM ENCAMINHAMENTO TUBO DRENAGEM ISOLADO TERMICAMENTE (PREVER CAIMENTO MÍNIMO DE 1%)
	PONTO DE FORÇA (P.F)
UE/UEF	UNIDADE EVAPORADORA/UNIDADE EVAPORADORA CÂMARA FRIA
UC/UCF	UNIDADE CONDENSADORA/UNIDADE CONDENSADORA CÂMARA FRIA
00x00 (0000)	DIMENSÕES EM CENTÍMETROS (VAZÃO EM m3/h)

ESPECIFICAÇÃO EQUIPAMENTOS DE CLIMATIZAÇÃO NOVOS

TAG	TIPO	CAPACIDADE (Btu/h)	COMPRES.	CIRCUITO REFRIGERAÇÃO	VAZÃO INSUFLAMENTO (m³/h)	VAZÃO AE EXTERNO (m³/h)	P.F	PESO (kg)
UE-01 UC-01	MINISPLIT HI WALL (MIDEA)	18.000	INVERTER	L.L: 1/4" L.S.: 1/2"	760	93	F+N+T-60Hz 5,15kVA-220V	11,6 27,6
UE-02 UC-02	MINISPLIT PISO/TETO (HITACHI)	48.000	CONVENCIONAL	L.L: 3/8" L.S.: 7/8"	2000	1615	3F+N+T-60Hz 5,01kVA-220V	48 65
UE-03 UC-03	MINISPLIT PISO/TETO (HITACHI)	48.000	CONVENCIONAL	L.L: 3/8" L.S.: 7/8"	2000	–	3F+N+T-60Hz 5,01kVA-220V	48 65
UE-04 UC-04	MINISPLIT PISO/TETO (HITACHI)	48.000	CONVENCIONAL	L.L: 3/8" L.S.: 7/8"	2000	–	3F+N+T-60Hz 5,01kVA-220V	48 65
UE-05 UC-05	MINISPLIT PISO/TETO (HITACHI)	48.000	CONVENCIONAL	L.L: 3/8" L.S.: 7/8"	2000	1755	3F+N+T-60Hz 5,01kVA-220V	48 65
UE-06 UC-06	MINISPLIT PISO/TETO (HITACHI)	48.000	CONVENCIONAL	L.L: 3/8" L.S.: 7/8"	2000	–	3F+N+T-60Hz 5,01kVA-220V	48 65
UE-07 UC-07	MINISPLIT PISO/TETO (HITACHI)	48.000	CONVENCIONAL	L.L: 3/8" L.S.: 7/8"	2000	1755	3F+N+T-60Hz 5,01kVA-220V	48 65
UE-08 UC-08	MINISPLIT PISO/TETO (HITACHI)	48.000	CONVENCIONAL	L.L: 3/8" L.S.: 7/8"	2000	–	3F+N+T-60Hz 5,01kVA-220V	48 65
UE-09 UC-09	MINISPLIT PISO/TETO (HITACHI)	48.000	CONVENCIONAL	L.L: 3/8" L.S.: 7/8"	2000	2804	3F+N+T-60Hz 5,01kVA-220V	48 65
UE-10 UC-10	MINISPLIT PISO/TETO (HITACHI)	48.000	CONVENCIONAL	L.L: 3/8" L.S.: 7/8"	2000	–	3F+N+T-60Hz 5,01kVA-220V	48 65
UE-11 UC-11	MINISPLIT PISO/TETO (HITACHI)	48.000	CONVENCIONAL	L.L: 3/8" L.S.: 7/8"	2000	–	3F+N+T-60Hz 5,01kVA-220V	48 65
UE-12 UC-12	MINISPLIT PISO/TETO (HITACHI)	48.000	CONVENCIONAL	L.L: 3/8" L.S.: 7/8"	2000	–	3F+N+T-60Hz 5,01kVA-220V	48 65
UE-13 UC-13	MINISPLIT PISO/TETO (HITACHI)	48.000	CONVENCIONAL	L.L: 3/8" L.S.: 7/8"	2000	1870	3F+N+T-60Hz 5,01kVA-220V	48 65
UE-14 UC-14	MINISPLIT PISO/TETO (HITACHI)	48.000	CONVENCIONAL	L.L: 3/8" L.S.: 7/8"	2000	–	3F+N+T-60Hz 5,01kVA-220V	48 65
UE-15 UC-15	MINISPLIT PISO/TETO (HITACHI)	48.000	CONVENCIONAL	L.L: 3/8" L.S.: 7/8"	2000	–	3F+N+T-60Hz 5,01kVA-220V	48 65
UE-16 UC-16	MINISPLIT PISO/TETO (HITACHI)	48.000	CONVENCIONAL	L.L: 3/8" L.S.: 7/8"	2000	–	3F+N+T-60Hz 5,01kVA-220V	48 65
UE-17 UC-17	MINISPLIT PISO/TETO (HITACHI)	48.000	CONVENCIONAL	L.L: 3/8" L.S.: 7/8"	2000	1630	3F+N+T-60Hz 5,01kVA-220V	48 65
UE-18 UC-18	MINISPLIT PISO/TETO (HITACHI)	48.000	CONVENCIONAL	L.L: 3/8" L.S.: 7/8"	2000	–	3F+N+T-60Hz 5,01kVA-220V	48 65
UE-19 UC-19	MINISPLIT PISO/TETO (HITACHI)	48.000	CONVENCIONAL	L.L: 3/8" L.S.: 7/8"	2000	–	3F+N+T-60Hz 5,01kVA-220V	48 65
UE-20 UC-20	MINISPLIT PISO/TETO (HITACHI)	48.000	CONVENCIONAL	L.L: 3/8" L.S.: 7/8"	2000	2804	3F+N+T-60Hz 5,01kVA-220V	48 65
UE-21 UC-21	MINISPLIT PISO/TETO (HITACHI)	48.000	CONVENCIONAL	L.L: 3/8" L.S.: 7/8"	2000	–	3F+N+T-60Hz 5,01kVA-220V	48 65
UE-22 UC-22	MINISPLIT PISO/TETO (HITACHI)	48.000	CONVENCIONAL	L.L: 3/8" L.S.: 7/8"	2000	–	3F+N+T-60Hz 5,01kVA-220V	48 65
UE-23 UC-23	MINISPLIT PISO/TETO (Hitachi)	48.000	CONVENCIONAL	L.L: 3/8" L.S.: 7/8"	2000	–	3F+N+T-60Hz 5,01kVA-220V	48 65
UE-24 UC-24	MINISPLIT PISO/TETO (Hitachi)	48.000	CONVENCIONAL	L.L: 3/8" L.S.: 7/8"	2000	2804	3F+N+T-60Hz 5,01kVA-220V	48 65
UE-25 UC-25	MINISPLIT PISO/TETO (Hitachi)	48.000	CONVENCIONAL	L.L: 3/8" L.S.: 7/8"	2000	–	3F+N+T-60Hz 5,01kVA-220V	48 65
UE-26 UC-26	MINISPLIT PISO/TETO (Hitachi)	48.000	CONVENCIONAL	L.L: 3/8" L.S.: 7/8"	2000	–	3F+N+T-60Hz 5,01kVA-220V	48 65
UE-27 UC-27	MINISPLIT PISO/TETO (HITACHI)	60.000	CONVENCIONAL	L.L: 3/8" L.S.: 7/8"	2250	–	3F+N+T-60Hz 6,05kVA-220V	51 65
UE-28 UC-28	MINISPLIT PISO/TETO (Hitachi)	60.000	CONVENCIONAL	L.L: 3/8" L.S.: 7/8"	2250	2804	3F+N+T-60Hz 6,05kVA-380V	51 65
UE-29 UC-29	MINISPLIT PISO/TETO (HITACHI)	48.000	CONVENCIONAL	L.L: 3/8" L.S.: 7/8"	2000	–	3F+N+T-60Hz 5,01kVA-220V	48 65

ESPECIFICAÇÃO EQUIPAMENTOS DE REFRIGERAÇÃO NOVOS

TAG	TIPO	CAPACIDADE (kcal/h)	GÁS REFRIGER.	CIRCUITO REFRIGERAÇÃO	VAZÃO INSUFLAMENTO (m³/h)	TEMPERATURA CÂMARA (°C)	P.F	PESO (kg)
UEF-01	CÂMARA FRIA	27.999	R134-A	L.L: 1/2" L.S.: 5/8"	2000	4,0	3F+T-60Hz 4,65kVA-220V	16,1
UCF-01							3F+T-60Hz 7,15kVA-220V	71,0
UEF-02	CÂMARA FRIA	27.999	R134-A	L.L: 1/2" L.S.: 5/8"	2000	4,0	3F+T-60Hz 4,65kVA-220V	16,1
UCF-02							3F+T-60Hz 7,15kVA-220V	71,0

ESPECIFICAÇÃO EQUIPAMENTOS DE CLIMATIZAÇÃO NOVOS

TAG	TIPO	CAPACIDADE (Btu/h)	COMPRES.	CIRCUITO REFRIGERAÇÃO	VAZÃO INSUFLAMENTO (m³/h)	VAZÃO AE EXTERNO (m³/h)	P.F	PESO (kg)
UE-30 UC-30	MINISPLIT PISO/TETO (HITACHI)	48.000	CONVENCIONAL	L.L: 3/8" L.S.: 7/8"	2000	–	3F+N+T-60Hz 5,01kVA-220V	48 65
UE-31 UC-31	MINISPLIT PISO/TETO (HITACHI)	48.000	CONVENCIONAL	L.L: 3/8" L.S.: 7/8"	2000	–	3F+N+T-60Hz 5,01kVA-220V	48 65
UE-32 UC-32	MINISPLIT PISO/TETO (Hitachi)	48.000	CONVENCIONAL	L.L: 3/8" L.S.: 7/8"	2000	2804	3F+N+T-60Hz 5,01kVA-220V	48 65
UE-33 UC-33	MINISPLIT PISO/TETO (Hitachi)	48.000	CONVENCIONAL	L.L: 3/8" L.S.: 7/8"	2000	–	3F+N+T-60Hz 5,01kVA-220V	48 65
UE-34 UC-34	MINISPLIT PISO/TETO (Hitachi)	48.000	CONVENCIONAL	L.L: 3/8" L.S.: 7/8"	2000	–	3F+N+T-60Hz 5,01kVA-220V	48 65
UE-35 UC-35	MINISPLIT PISO/TETO (Hitachi)	48.000	CONVENCIONAL	L.L: 3/8" L.S.: 7/8"	2000	–	3F+N+T-60Hz 5,01kVA-220V	48 65
UE-36 UC-36	MINISPLIT PISO/TETO (HITACHI)	48.000	CONVENCIONAL	L.L: 3/8" L.S.: 7/8"	2000	2804	3F+N+T-60Hz 5,01kVA-220V	48 65
UE-37 UC-37	MINISPLIT PISO/TETO (HITACHI)	48.000	CONVENCIONAL	L.L: 3/8" L.S.: 7/8"	2000	–	3F+N+T-60Hz 5,01kVA-220V	48 65
UE-38 UC-38	MINISPLIT PISO/TETO (HITACHI)	48.000	CONVENCIONAL	L.L: 3/8" L.S.: 7/8"	2000	–	3F+N+T-60Hz 5,01kVA-220V	48 65
UE-39 UC-39	MINISPLIT PISO/TETO (HITACHI)	48.000	CONVENCIONAL	L.L: 3/8" L.S.: 7/8"	2000	–	3F+N+T-60Hz 5,01kVA-220V	48 65
UE-40 UC-40	MINISPLIT PISO/TETO (HITACHI)	48.000	CONVENCIONAL	L.L: 3/8" L.S.: 7/8"	2000	2804	3F+N+T-60Hz 5,01kVA-220V	48 65
UE-41 UC-41	MINISPLIT PISO/TETO (HITACHI)	48.000	CONVENCIONAL	L.L: 3/8" L.S.: 7/8"	2000	–	3F+N+T-60Hz 5,01kVA-220V	48 65
UE-42 UC-42	MINISPLIT PISO/TETO (HITACHI)	48.000	CONVENCIONAL	L.L: 3/8" L.S.: 7/8"	2000	–	3F+N+T-60Hz 5,01kVA-220V	48 65
UE-43 UC-43	MINISPLIT PISO/TETO (HITACHI)	60.000	CONVENCIONAL	L.L: 3/8" L.S.: 7/8"	2250	–	3F+N+T-60Hz 6,05kVA-380V	51 65
UE-44 UC-44	MINISPLIT PISO/TETO (HITACHI)	60.000	CONVENCIONAL	L.L: 3/8" L.S.: 7/8"	2250	2804	3F+N+T-60Hz 6,05kVA-380V	51 65
UE-45 UC-45	MINISPLIT PISO/TETO (HITACHI)	48.000	CONVENCIONAL	L.L: 3/8" L.S.: 7/8"	2000	–	3F+N+T-60Hz 5,01kVA-220V	48 65
UE-46 UC-46	MINISPLIT PISO/TETO (HITACHI)	48.000	CONVENCIONAL	L.L: 3/8" L.S.: 7/8"	2000	–	3F+N+T-60Hz 5,01kVA-220V	48 65
UE-47 UC-47	MINISPLIT PISO/TETO (HITACHI)	48.000	CONVENCIONAL	L.L: 3/8" L.S.: 7/8"	2000	–	3F+N+T-60Hz 5,01kVA-220V	48 65
UE-48 UC-48	MINISPLIT PISO/TETO (HITACHI)	48.000	CONVENCIONAL	L.L: 3/8" L.S.: 7/8"	2000	2804	3F+N+T-60Hz 5,01kVA-220V	48 65
UE-49 UC-49	MINISPLIT PISO/TETO (HITACHI)	48.000	CONVENCIONAL	L.L: 3/8" L.S.: 7/8"	2000	–	3F+N+T-60Hz 5,01kVA-220V	48 65
UE-50 UC-50	MINISPLIT PISO/TETO (HITACHI)	48.000	CONVENCIONAL	L.L: 3/8" L.S.: 7/8"	2000	–	3F+N+T-60Hz 5,01kVA-220V	48 65
UE-51 UC-51	MINISPLIT PISO/TETO (HITACHI)	48.000	CONVENCIONAL	L.L: 3/8" L.S.: 7/8"	2000	–	3F+N+T-60Hz 5,01kVA-220V	48 65
UE-52 UC-52	MINISPLIT PISO/TETO (HITACHI)	48.000	CONVENCIONAL	L.L: 3/8" L.S.: 7/8"	2000	2804	3F+N+T-60Hz 5,01kVA-220V	48 65
UE-53 UC-53	MINISPLIT PISO/TETO (HITACHI)	48.000	CONVENCIONAL	L.L: 3/8" L.S.: 7/8"	2000	–	3F+N+T-60Hz 5,01kVA-220V	48 65
UE-54 UC-54	MINISPLIT PISO/TETO (HITACHI)	48.000	CONVENCIONAL	L.L: 3/8" L.S.: 7/8"	2000	–	3F+N+T-60Hz 5,01kVA-220V	48 65
UE-55 UC-55	MINISPLIT PISO/TETO (HITACHI)	48.000	CONVENCIONAL	L.L: 3/8" L.S.: 7/8"	2000	–	3F+N+T-60Hz 5,01kVA-220V	48 65
UE-56 UC-56	MINISPLIT PISO/TETO (HITACHI)	48.000	CONVENCIONAL	L.L: 3/8" L.S.: 7/8"	2000	2804	3F+N+T-60Hz 5,01kVA-220V	48 65
UE-57 UC-57	MINISPLIT PISO/TETO (HITACHI)	48.000	CONVENCIONAL	L.L: 3/8" L.S.: 7/8"	2000	–	3F+N+T-60Hz 5,01kVA-220V	48 65
UE-58 UC-58	MINISPLIT PISO/TETO (HITACHI)	48.000	CONVENCIONAL	L.L: 3/8" L.S.: 7/8"	2000	–	3F+N+T-60Hz 5,01kVA-220V	48 65
UE-59 UC-59	MINISPLIT PISO/TETO (HITACHI)	60.000	CONVENCIONAL	L.L: 3/8" L.S.: 7/8"	2250	–	3F+N+T-60Hz 6,05kVA-380V	51 65

OBSERVAÇÕES:

- EVAPORADORA CÂMARA FRIA REF. MIPAL Mi0031 (MIP/GE0031/C/F/11/D/MAC/N/3);
- CONDENSADORA CÂMARA FRIA REF. DANFOSS OPHJZ028-D20Q;
- PLACAS DA CÂMARA FRIA PREVISTA EM EPS 100 mm;
- UTILIZAR QUADRO DE COMANDO REF. "EOS" NA CÂMARA FRIA E SEGUIR ESQUEMA ELÉTRICO RECOMENDADO PELA FABRICANTE DOS EQUIPAMENTOS;
- ATENTAR ÀS TENSÕES DA REGIÃO ANTES DE ADQUIRIR OS EQUIPAMENTOS DE CLIMATIZAÇÃO;
- VERIFICAR CATÁLOGOS DAS FABRICANTES EM RELAÇÃO À DIÂMETRO DE TUBULAÇÕES, SIFÕES E PROCEDIMENTO DE LIMPEZA E BALANCEAMENTO;

REV Nº	DATA	DESCRIÇÃO DAS MODIFICAÇÕES
02	11/11/2022	ATENDIMENTO ÀS SOLICITAÇÕES DA UFF - RELATÓRIO DO DIA 11/11/2022
01	09/11/2022	ATENDIMENTO ÀS SOLICITAÇÕES DA UFF - REUNIÃO DO DIA 31/10/2022
00	28/10/2022	EMISSÃO INICIAL

CLIMATIZAÇÃO

PROJETISTA:
ALCANCE PROJETOS
CNPJ: 09.478.515/0001-76
TRAV. ANDRADAS Nº 48, ICOARACI, BELÉM - PARÁ
FONES: (91)3226-0802 / (91)991675581
projetos@alcancearquitetura.com

CLIENTE: Universidade Federal Fluminense

TÍTULO: PROJETO DE EXPANSÃO (AMPLIAÇÃO) DO CAMPUS DO ATERRADO DA UFF

CLIENTE: UNIVERSIDADE FEDERAL FLUMINENSE

ENDEREÇO: RUA DESEMBARGADOR ELLIS HERMYDIO FIGUEIRA, S/N, ATERRADO, VOLTA REDONDA / RJ

CONTEÚDO: PLANTA BAIXA - TÉRREO
PLANTA BAIXA - 1º, 2º e 3º ANDAR
-

DESENHO: DIMYSON CABRAL
-
-
-

PRANCHA / TOTAL: CLI 01/03

ETAPA: ESTUDO PRELIMINAR

ART/ RRT: PA20220853579

ARQUIVO: PUVCA-CLI-PE-01-PLANTAS-R00

DATA: 23/11/2022

AUTOR DO PROJETO:
DIMYSON PESSOA CABRAL
ENG. MECÂNICO – RNP:151.007.141-5

CLIENTE:
UNIVERSIDADE FEDERAL FLUMINENSE
28.523.215/0001-06

PLANTA COBERTURA

ESC.: 1/125

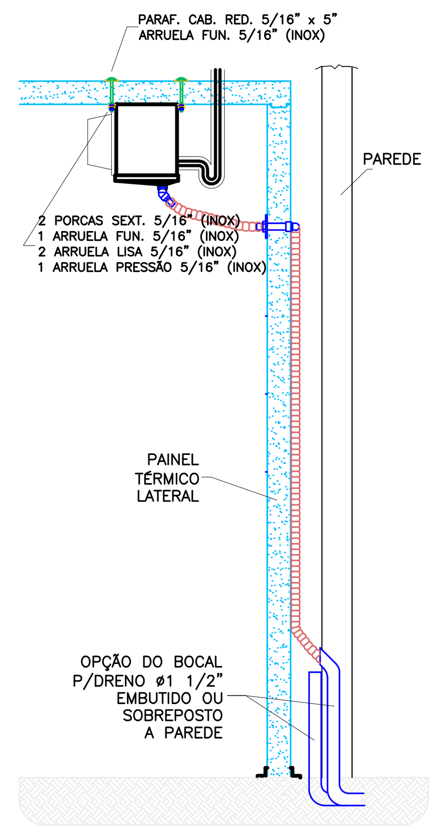

DETALHE INSTALAÇÕES DE DRENO
SEM ESCALA

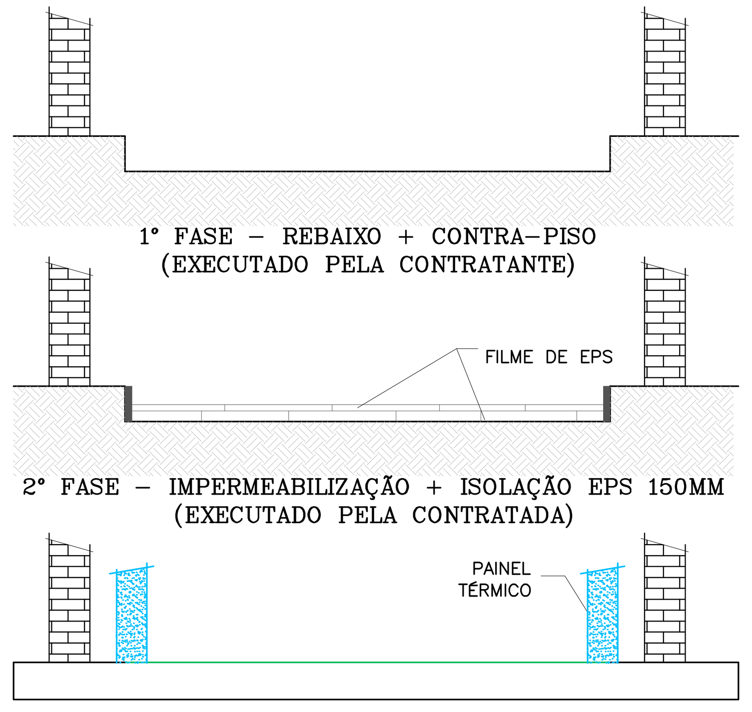

DETALHE ISOLAMENTO PISO
SEM ESCALA

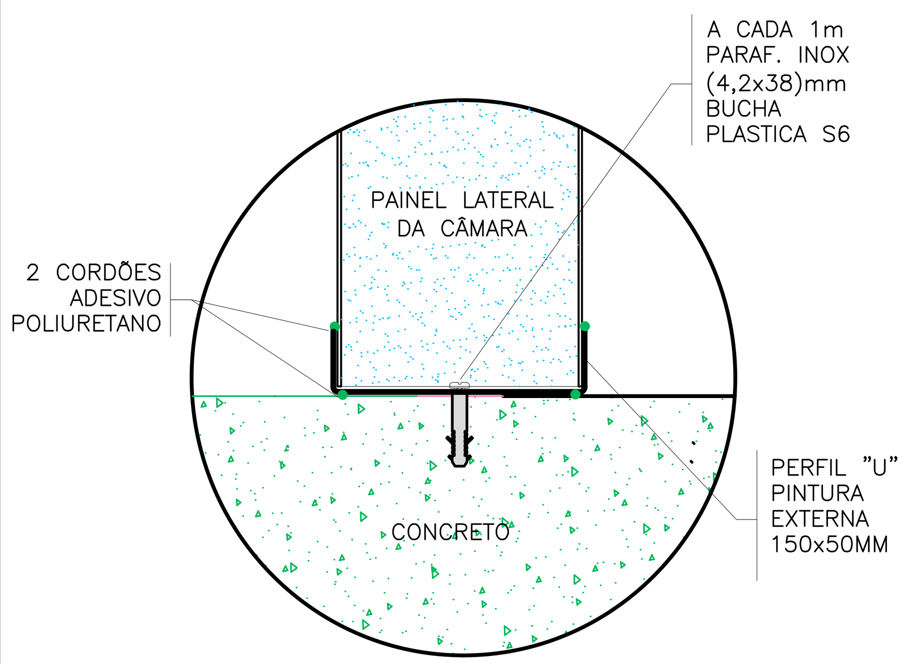

DETALHE MONTAGEM PAINEL NO PISO
SEM ESCALA

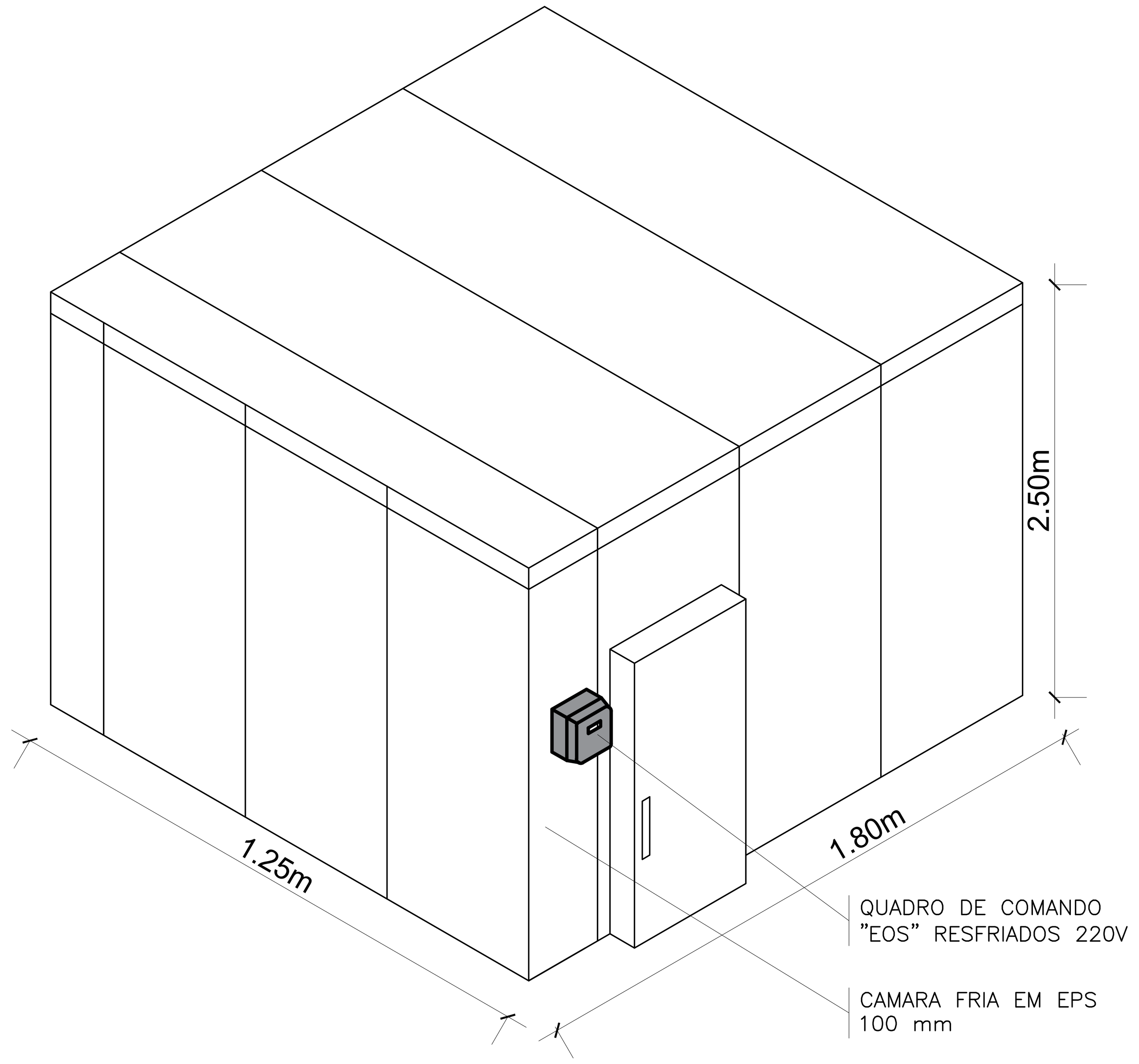

DETALHE EXTERNO CÂMARA FRIA
SEM ESCALA

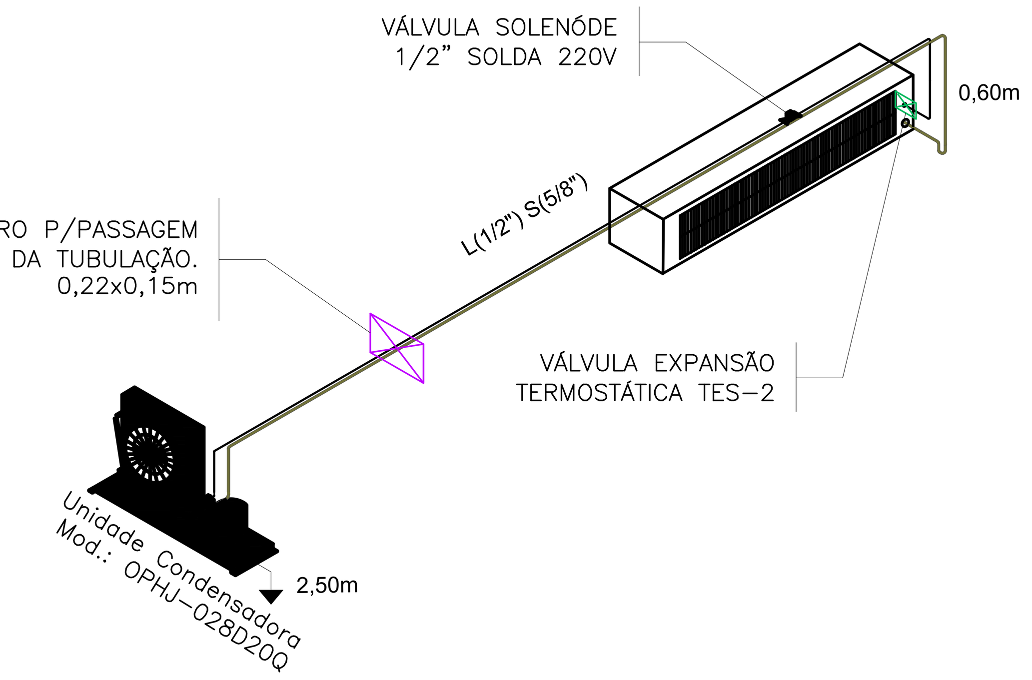

DIAGRAMA FRIGORÍFICO
SEM ESCALA

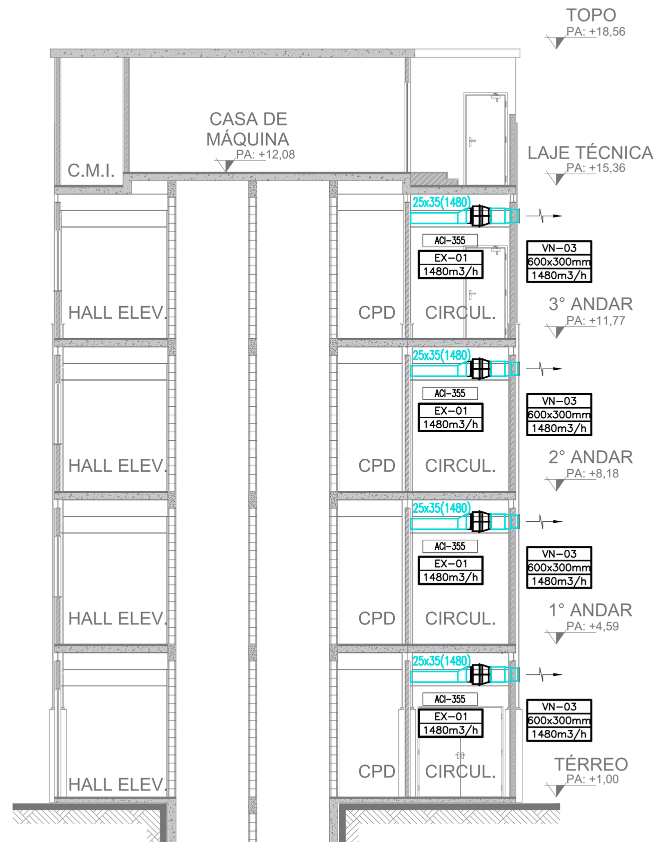

CORTE 06
ESC.: 1/125

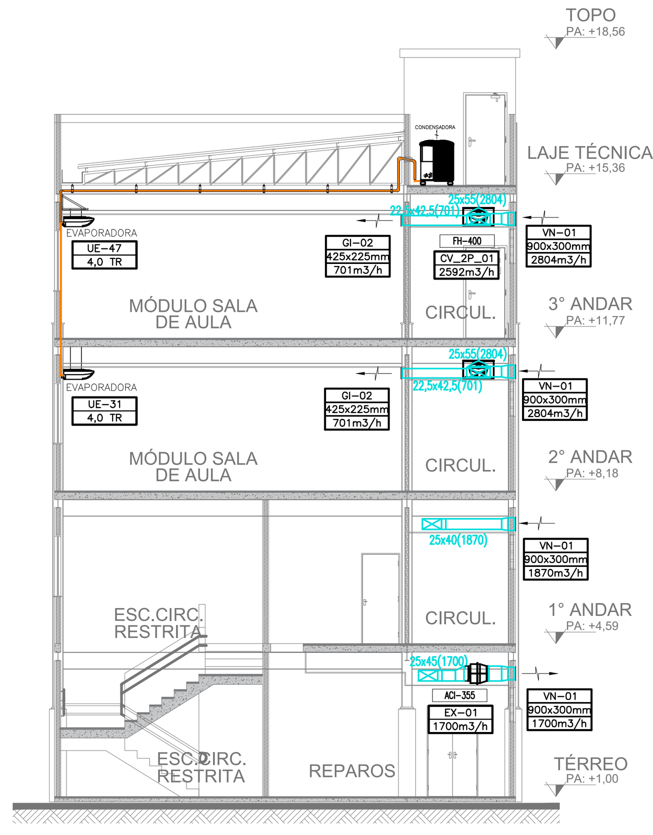

CORTE 07
ESC.: 1/125

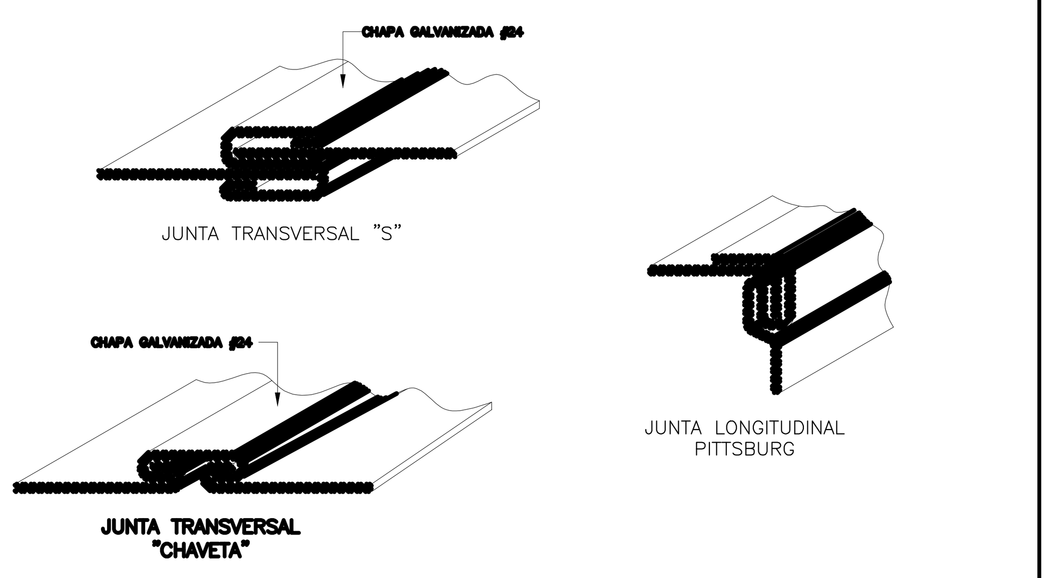

DETALHE DAS JUNTAS DE MONTAGEM DOS DUTOS
SEM ESCALA

OBSERVAÇÕES

1 – AS UNIDADES DEVERÃO SER INSTALADAS SOBRE CALÇOS AMORTECEDORES, ADEQUADOS AO TIPO DE CARGA.
2 – A EMPRESA INSTALADORA DEVERÁ VERIFICAR JUNTO AO FORNECEDOR DOS EQUIPAMENTOS SE AS DISTÂNCIAS ENTRE EVAPORADORAS E CONDENSADORAS ESTÃO DE ACORDO COM O MÁXIMO PERMITIDO PELO FABRICANTE.
3 – O DIMENSIONAMENTO DAS LINHAS FRIGORÍFICAS E DAS INTERLIGAÇÕES ELÉTRICAS DEVERÁ SER CONFIRMADO PELA EMPRESA INSTALADORA CONFORME AS ORIENTAÇÕES DO FABRICANTE DOS EQUIPAMENTOS ADQUIRIDOS, BEM COMO OS PONTOS DE FORÇA, PROTEÇÕES (DISJUNTORES), PESOS E DIMENSÕES DAS UNIDADES.
4 – AS TUBULAÇÕES FRIGORÍGENAS INSTALADAS AO TEMPO DEVERÃO SER REVESTIDAS POR PROTEÇÃO MECÂNICA – SUGERE-SE ALUMÍNIO CORRUGADO DE ESPESSURA DE 0,7mm OU PROTEÇÃO EQUIVALENTE, DE MODO A GARANTIR A DURABILIDADE DAS TUBULAÇÕES EXPOSTAS À INTEMPÉRIES E AOS RAIOS UV.
5 – DEVERÁ SER REALIZADO BALANCEAMENTO DAS VAZÕES DE AR EM TODAS AS GRELHAS DE RENOVAÇÃO DE AR DAS REDES DE DUTOS, UTILIZANDO-SE ANEMÔMETRO DIGITAL AFERIDO E COM BOA PRECISÃO. AS MEDIÇÕES DEVERÃO SER ORGANIZADAS EM RELATÓRIO, A SER SUBMETIDO À FISCALIZAÇÃO.
6 – OS EQUIPAMENTOS DE AR CONDICIONADO SELECIONADOS FORAM: SPLITS INVERTER FABRICANTE GREE. PARA QUALQUER OUTRO FABRICANTE DE EQUIPAMENTO DEVERÁ SER CONFIRMADO COM O MANUAL TÉCNICO DO MESMO TODAS INFORMAÇÕES NECESSÁRIAS PARA INSTALAÇÃO.
7 – O POSICIONAMENTO DEFINITIVO DOS EQUIPAMENTOS SPLITS (EVAPORADORES E CONDENSADORES) DEVERÃO SER CRITERIOSAMENTE VERIFICADOS EM OBRA.
8 – DEVERÃO SER PROVIDENCIADOS TODOS OS FECHAMENTOS E ABERTURAS NECESSÁRIOS NAS PAREDES, PISO, FORRO E ESQUADRIAS POR ONDE PASSAREM TUBULAÇÕES FRIGORÍGENAS.
9–MEDIDAS NÃO INDICADAS EM PROJETO CONSIDERAR EM MM.

LEGENDA

ITEM	DESCRIÇÃO
(duto)	DUTO EM CHAPA DE AÇO GALVANIZADO SEM ISOLAMENTO, PINTADO NA COR PRETO FOSCO UTILIZAÇÃO: AR EXTERNO
(linha laranja)	TUBULAÇÕES FRIGORÍGENAS (LL=LINHA DE LÍQUIDO / LS=LINHA DE SUCÇÃO), COM CABO DE FORÇA/COMANDO INTERLIGANDO AS UNIDADES, CONFORME ORIENTAÇÕES DO FABRICANTE. VER OBSERVAÇÕES NESTA PRANCHA, DETALHES E MEMORIAL DESCRITIVO
(símbolo)	PONTO DE DRENAGEM ENCAMINHAMENTO TUBO DRENAGEM ISOLADO TERMICAMENTE (PREVER CAIMENTO MÍNIMO DE 1%)
(símbolo)	PONTO DE FORÇA (P.F)
UE/UEF	UNIDADE EVAPORADORA/UNIDADE EVAPORADORA CÂMARA FRIA
UC/UCF	UNIDADE CONDENSADORA/UNIDADE CONDENSADORA CÂMARA FRIA
00x00 (0000)	DIMENSÕES EM CENTÍMETROS (VAZÃO EM m3/h)

ESPECIFICAÇÃO EQUIPAMENTOS DE CLIMATIZAÇÃO NOVOS

TAG	TIPO	CAPACIDADE (Btu/h)	COMPRES.	CIRCUITO REFRIGERAÇÃO	VAZÃO INSUFLAMENTO (m³/h)	VAZÃO AE EXTERNO (m³/h)	P.F	PESO (kg)
UE-01 UC-01	MINISPLIT HI WALL (MIDEA)	18.000	INVERTER	L.L: 1/4" L.S.: 1/2"	760	93	F+N+T-60Hz 5,15kVA-220V	11,6 27,6
UE-02 UC-02	MINISPLIT PISO/TETO (HITACHI)	48.000	CONVENCIONAL	L.L: 3/8" L.S.: 7/8"	2000	1615	3F+N+T-60Hz 5,01kVA-220V	48 65
UE-03 UC-03	MINISPLIT PISO/TETO (HITACHI)	48.000	CONVENCIONAL	L.L: 3/8" L.S.: 7/8"	2000	–	3F+N+T-60Hz 5,01kVA-220V	48 65
UE-04 UC-04	MINISPLIT PISO/TETO (HITACHI)	48.000	CONVENCIONAL	L.L: 3/8" L.S.: 7/8"	2000	–	3F+N+T-60Hz 5,01kVA-220V	48 65
UE-05 UC-05	MINISPLIT PISO/TETO (HITACHI)	48.000	CONVENCIONAL	L.L: 3/8" L.S.: 7/8"	2000	1755	3F+N+T-60Hz 5,01kVA-220V	48 65
UE-06 UC-06	MINISPLIT PISO/TETO (HITACHI)	48.000	CONVENCIONAL	L.L: 3/8" L.S.: 7/8"	2000	–	3F+N+T-60Hz 5,01kVA-220V	48 65
UE-07 UC-07	MINISPLIT PISO/TETO (HITACHI)	48.000	CONVENCIONAL	L.L: 3/8" L.S.: 7/8"	2000	1755	3F+N+T-60Hz 5,01kVA-220V	48 65
UE-08 UC-08	MINISPLIT PISO/TETO (HITACHI)	48.000	CONVENCIONAL	L.L: 3/8" L.S.: 7/8"	2000	–	3F+N+T-60Hz 5,01kVA-220V	48 65
UE-09 UC-09	MINISPLIT PISO/TETO (HITACHI)	48.000	CONVENCIONAL	L.L: 3/8" L.S.: 7/8"	2000	2804	3F+N+T-60Hz 5,01kVA-220V	48 65
UE-10 UC-10	MINISPLIT PISO/TETO (HITACHI)	48.000	CONVENCIONAL	L.L: 3/8" L.S.: 7/8"	2000	–	3F+N+T-60Hz 5,01kVA-220V	48 65
UE-11 UC-11	MINISPLIT PISO/TETO (HITACHI)	48.000	CONVENCIONAL	L.L: 3/8" L.S.: 7/8"	2000	–	3F+N+T-60Hz 5,01kVA-220V	48 65
UE-12 UC-12	MINISPLIT PISO/TETO (HITACHI)	48.000	CONVENCIONAL	L.L: 3/8" L.S.: 7/8"	2000	–	3F+N+T-60Hz 5,01kVA-220V	48 65
UE-13 UC-13	MINISPLIT PISO/TETO (HITACHI)	48.000	CONVENCIONAL	L.L: 3/8" L.S.: 7/8"	2000	1870	3F+N+T-60Hz 5,01kVA-220V	48 65
UE-14 UC-14	MINISPLIT PISO/TETO (HITACHI)	48.000	CONVENCIONAL	L.L: 3/8" L.S.: 7/8"	2000	–	3F+N+T-60Hz 5,01kVA-220V	48 65
UE-15 UC-15	MINISPLIT PISO/TETO (HITACHI)	48.000	CONVENCIONAL	L.L: 3/8" L.S.: 7/8"	2000	–	3F+N+T-60Hz 5,01kVA-220V	48 65
UE-16 UC-16	MINISPLIT PISO/TETO (HITACHI)	48.000	CONVENCIONAL	L.L: 3/8" L.S.: 7/8"	2000	–	3F+N+T-60Hz 5,01kVA-220V	48 65
UE-17 UC-17	MINISPLIT PISO/TETO (HITACHI)	48.000	CONVENCIONAL	L.L: 3/8" L.S.: 7/8"	2000	1630	3F+N+T-60Hz 5,01kVA-220V	48 65
UE-18 UC-18	MINISPLIT PISO/TETO (HITACHI)	48.000	CONVENCIONAL	L.L: 3/8" L.S.: 7/8"	2000	–	3F+N+T-60Hz 5,01kVA-220V	48 65
UE-19 UC-19	MINISPLIT PISO/TETO (HITACHI)	48.000	CONVENCIONAL	L.L: 3/8" L.S.: 7/8"	2000	–	3F+N+T-60Hz 5,01kVA-220V	48 65
UE-20 UC-20	MINISPLIT PISO/TETO (HITACHI)	48.000	CONVENCIONAL	L.L: 3/8" L.S.: 7/8"	2000	2804	3F+N+T-60Hz 5,01kVA-220V	48 65
UE-21 UC-21	MINISPLIT PISO/TETO (HITACHI)	48.000	CONVENCIONAL	L.L: 3/8" L.S.: 7/8"	2000	–	3F+N+T-60Hz 5,01kVA-220V	48 65
UE-22 UC-22	MINISPLIT PISO/TETO (HITACHI)	48.000	CONVENCIONAL	L.L: 3/8" L.S.: 7/8"	2000	–	3F+N+T-60Hz 5,01kVA-220V	48 65
UE-23 UC-23	MINISPLIT PISO/TETO (Hitachi)	48.000	CONVENCIONAL	L.L: 3/8" L.S.: 7/8"	2000	–	3F+N+T-60Hz 5,01kVA-220V	48 65
UE-24 UC-24	MINISPLIT PISO/TETO (Hitachi)	48.000	CONVENCIONAL	L.L: 3/8" L.S.: 7/8"	2000	2804	3F+N+T-60Hz 5,01kVA-220V	48 65
UE-25 UC-25	MINISPLIT PISO/TETO (Hitachi)	48.000	CONVENCIONAL	L.L: 3/8" L.S.: 7/8"	2000	–	3F+N+T-60Hz 5,01kVA-220V	48 65
UE-26 UC-26	MINISPLIT PISO/TETO (Hitachi)	48.000	CONVENCIONAL	L.L: 3/8" L.S.: 7/8"	2000	–	3F+N+T-60Hz 5,01kVA-220V	48 65
UE-27 UC-27	MINISPLIT PISO/TETO (HITACHI)	60.000	CONVENCIONAL	L.L: 3/8" L.S.: 7/8"	2250	–	3F+N+T-60Hz 6,05kVA-220V	51 65
UE-28 UC-28	MINISPLIT PISO/TETO (Hitachi)	60.000	CONVENCIONAL	L.L: 3/8" L.S.: 7/8"	2250	2804	3F+N+T-60Hz 6,05kVA-380V	51 65
UE-29 UC-29	MINISPLIT PISO/TETO (HITACHI)	48.000	CONVENCIONAL	L.L: 3/8" L.S.: 7/8"	2000	–	3F+N+T-60Hz 5,01kVA-220V	48 65

ESPECIFICAÇÃO EQUIPAMENTOS DE CLIMATIZAÇÃO NOVOS

TAG	TIPO	CAPACIDADE (Btu/h)	COMPRES.	CIRCUITO REFRIGERAÇÃO	VAZÃO INSUFLAMENTO (m³/h)	VAZÃO AE EXTERNO (m³/h)	P.F	PESO (kg)
UE-30 UC-30	MINISPLIT PISO/TETO (HITACHI)	48.000	CONVENCIONAL	L.L: 3/8" L.S.: 7/8"	2000	–	3F+N+T-60Hz 5,01kVA-220V	48 65
UE-31 UC-31	MINISPLIT PISO/TETO (HITACHI)	48.000	CONVENCIONAL	L.L: 3/8" L.S.: 7/8"	2000	–	3F+N+T-60Hz 5,01kVA-220V	48 65
UE-32 UC-32	MINISPLIT PISO/TETO (Hitachi)	48.000	CONVENCIONAL	L.L: 3/8" L.S.: 7/8"	2000	2804	3F+N+T-60Hz 5,01kVA-220V	48 65
UE-33 UC-33	MINISPLIT PISO/TETO (Hitachi)	48.000	CONVENCIONAL	L.L: 3/8" L.S.: 7/8"	2000	–	3F+N+T-60Hz 5,01kVA-220V	48 65
UE-34 UC-34	MINISPLIT PISO/TETO (Hitachi)	48.000	CONVENCIONAL	L.L: 3/8" L.S.: 7/8"	2000	–	3F+N+T-60Hz 5,01kVA-220V	48 65
UE-35 UC-35	MINISPLIT PISO/TETO (Hitachi)	48.000	CONVENCIONAL	L.L: 3/8" L.S.: 7/8"	2000	–	3F+N+T-60Hz 5,01kVA-220V	48 65
UE-36 UC-36	MINISPLIT PISO/TETO (HITACHI)	48.000	CONVENCIONAL	L.L: 3/8" L.S.: 7/8"	2000	2804	3F+N+T-60Hz 5,01kVA-220V	48 65
UE-37 UC-37	MINISPLIT PISO/TETO (HITACHI)	48.000	CONVENCIONAL	L.L: 3/8" L.S.: 7/8"	2000	–	3F+N+T-60Hz 5,01kVA-220V	48 65
UE-38 UC-38	MINISPLIT PISO/TETO (HITACHI)	48.000	CONVENCIONAL	L.L: 3/8" L.S.: 7/8"	2000	–	3F+N+T-60Hz 5,01kVA-220V	48 65
UE-39 UC-39	MINISPLIT PISO/TETO (HITACHI)	48.000	CONVENCIONAL	L.L: 3/8" L.S.: 7/8"	2000	–	3F+N+T-60Hz 5,01kVA-220V	48 65
UE-40 UC-40	MINISPLIT PISO/TETO (HITACHI)	48.000	CONVENCIONAL	L.L: 3/8" L.S.: 7/8"	2000	2804	3F+N+T-60Hz 5,01kVA-220V	48 65
UE-41 UC-41	MINISPLIT PISO/TETO (HITACHI)	48.000	CONVENCIONAL	L.L: 3/8" L.S.: 7/8"	2000	–	3F+N+T-60Hz 5,01kVA-220V	48 65
UE-42 UC-42	MINISPLIT PISO/TETO (HITACHI)	48.000	CONVENCIONAL	L.L: 3/8" L.S.: 7/8"	2000	–	3F+N+T-60Hz 5,01kVA-220V	48 65
UE-43 UC-43	MINISPLIT PISO/TETO (HITACHI)	60.000	CONVENCIONAL	L.L: 3/8" L.S.: 7/8"	2250	–	3F+N+T-60Hz 6,05kVA-380V	51 65
UE-44 UC-44	MINISPLIT PISO/TETO (HITACHI)	60.000	CONVENCIONAL	L.L: 3/8" L.S.: 7/8"	2250	2804	3F+N+T-60Hz 6,05kVA-380V	51 65
UE-45 UC-45	MINISPLIT PISO/TETO (HITACHI)	48.000	CONVENCIONAL	L.L: 3/8" L.S.: 7/8"	2000	–	3F+N+T-60Hz 5,01kVA-220V	48 65
UE-46 UC-46	MINISPLIT PISO/TETO (HITACHI)	48.000	CONVENCIONAL	L.L: 3/8" L.S.: 7/8"	2000	–	3F+N+T-60Hz 5,01kVA-220V	48 65
UE-47 UC-47	MINISPLIT PISO/TETO (HITACHI)	48.000	CONVENCIONAL	L.L: 3/8" L.S.: 7/8"	2000	–	3F+N+T-60Hz 5,01kVA-220V	48 65
UE-48 UC-48	MINISPLIT PISO/TETO (HITACHI)	48.000	CONVENCIONAL	L.L: 3/8" L.S.: 7/8"	2000	2804	3F+N+T-60Hz 5,01kVA-220V	48 65
UE-49 UC-49	MINISPLIT PISO/TETO (HITACHI)	48.000	CONVENCIONAL	L.L: 3/8" L.S.: 7/8"	2000	–	3F+N+T-60Hz 5,01kVA-220V	48 65
UE-50 UC-50	MINISPLIT PISO/TETO (HITACHI)	48.000	CONVENCIONAL	L.L: 3/8" L.S.: 7/8"	2000	–	3F+N+T-60Hz 5,01kVA-220V	48 65
UE-51 UC-51	MINISPLIT PISO/TETO (HITACHI)	48.000	CONVENCIONAL	L.L: 3/8" L.S.: 7/8"	2000	–	3F+N+T-60Hz 5,01kVA-220V	48 65
UE-52 UC-52	MINISPLIT PISO/TETO (HITACHI)	48.000	CONVENCIONAL	L.L: 3/8" L.S.: 7/8"	2000	2804	3F+N+T-60Hz 5,01kVA-220V	48 65
UE-53 UC-53	MINISPLIT PISO/TETO (HITACHI)	48.000	CONVENCIONAL	L.L: 3/8" L.S.: 7/8"	2000	–	3F+N+T-60Hz 5,01kVA-220V	48 65
UE-54 UC-54	MINISPLIT PISO/TETO (HITACHI)	48.000	CONVENCIONAL	L.L: 3/8" L.S.: 7/8"	2000	–	3F+N+T-60Hz 5,01kVA-220V	48 65
UE-55 UC-55	MINISPLIT PISO/TETO (HITACHI)	48.000	CONVENCIONAL	L.L: 3/8" L.S.: 7/8"	2000	–	3F+N+T-60Hz 5,01kVA-220V	48 65
UE-56 UC-56	MINISPLIT PISO/TETO (HITACHI)	48.000	CONVENCIONAL	L.L: 3/8" L.S.: 7/8"	2000	2804	3F+N+T-60Hz 5,01kVA-220V	48 65
UE-57 UC-57	MINISPLIT PISO/TETO (HITACHI)	48.000	CONVENCIONAL	L.L: 3/8" L.S.: 7/8"	2000	–	3F+N+T-60Hz 5,01kVA-220V	48 65
UE-58 UC-58	MINISPLIT PISO/TETO (HITACHI)	48.000	CONVENCIONAL	L.L: 3/8" L.S.: 7/8"	2000	–	3F+N+T-60Hz 5,01kVA-220V	48 65
UE-59 UC-59	MINISPLIT PISO/TETO (HITACHI)	60.000	CONVENCIONAL	L.L: 3/8" L.S.: 7/8"	2250	–	3F+N+T-60Hz 6,05kVA-380V	51 65

ESPECIFICAÇÃO EQUIPAMENTOS DE REFRIGERAÇÃO NOVOS

TAG	TIPO	CAPACIDADE (kcal/h)	GÁS REFRIGER.	CIRCUITO REFRIGERAÇÃO	VAZÃO INSUFLAMENTO (m³/h)	TEMPERATURA CÂMARA (°C)	P.F	PESO (kg)
UEF-01 UCF-01	CÂMARA FRIA	27.999	R134-A	L.L: 1/2" L.S.: 5/8"	2000	4,0	3F+T-60Hz 4,65kVA-220V / 3F+T-60Hz 7,15kVA-220V	16,1 / 71,0
UEF-02 UCF-02	CÂMARA FRIA	27.999	R134-A	L.L: 1/2" L.S.: 5/8"	2000	4,0	3F+T-60Hz 4,65kVA-220V / 3F+T-60Hz 7,15kVA-220V	16,1 / 71,0

OBSERVAÇÕES

1 – AS UNIDADES DEVERÃO SER INSTALADAS SOBRE CALÇOS AMORTECEDORES, ADEQUADOS AO TIPO DE CARGA.
2 – A EMPRESA INSTALADORA DEVERÁ VERIFICAR JUNTO AO FORNECEDOR DOS EQUIPAMENTOS SE AS DISTÂNCIAS ENTRE EVAPORADORAS E CONDENSADORAS ESTÃO DE ACORDO COM O MÁXIMO PERMITIDO PELO FABRICANTE.
3 – O DIMENSIONAMENTO DAS LINHAS FRIGORÍFICAS E DAS INTERLIGAÇÕES ELÉTRICAS DEVERÁ SER CONFIRMADO PELA EMPRESA INSTALADORA CONFORME AS ORIENTAÇÕES DO FABRICANTE DOS EQUIPAMENTOS ADQUIRIDOS, BEM COMO OS PONTOS DE FORÇA, PROTEÇÕES (DISJUNTORES), PESOS E DIMENSÕES DAS UNIDADES.
4 – DEVERÁ SER REALIZADO BALANCEAMENTO DAS VAZÕES DE AR EM TODAS AS GRELHAS DE INSUFLAMENTO DAS REDES DE DUTOS, UTILIZANDO-SE ANEMÔMETRO DIGITAL AFERIDO E COM BOA PRECISÃO. AS MEDIÇÕES DEVERÃO SER ORGANIZADAS EM RELATÓRIO, A SER SUBMETIDO À FISCALIZAÇÃO.
5 – AS TUBULAÇÕES FRIGORÍGENAS INSTALADAS AO TEMPO DEVERÃO SER REVESTIDAS POR PROTEÇÃO MECÂNICA – SUGERE-SE ELETROCALHA GALVANIZADA LISA COM TAMPA, OU PROTEÇÃO EQUIVALENTE, DE MODO A GARANTIR A DURABILIDADE DAS TUBULAÇÕES EXPOSTAS À INTEMPÉRIES E A RAIOS UV.
6 – O POSICIONAMENTO DEFINITIVO DOS EQUIPAMENTOS SPLITS (EVAPORADORES E CONDENSADORES) DEVERÃO SER CRITERIOSAMENTE VERIFICADOS EM OBRA.

ESPECIFICAÇÃO EQUIPAMENTOS DE VENTILAÇÃO

ITEM	DESCRIÇÃO	QUANT. (unid)	VAZÃO MÁXIMA (m3/h)	P.DISPONÍVEL (mmca)	P.F.	PESO (kgf)
CV-T-01	CAIXA DE VENTILAÇÃO COM FILTRAGEM G4. REF.: HF 400 DA SICFLUX, EQUIVALENTE OU SUPERIOR. OBS.: ACIONAMENTO ATRAVÉS DE TIMER	01	3092	30,00	2F+T-60Hz 600VA-220V	42
CV-T-02	CAIXA DE VENTILAÇÃO COM FILTRAGEM G4. REF.: BBS 200 DA BERLINERLUFT, EQUIVALENTE OU SUPERIOR. OBS.: ACIONAMENTO ATRAVÉS DE TIMER	03	2315	30,00	2F+T-60Hz 250VA-220V	33
CV-1P-01	CAIXA DE VENTILAÇÃO COM FILTRAGEM G4. REF.: HF 400 DA SICFLUX, EQUIVALENTE OU SUPERIOR. OBS.: ACIONAMENTO ATRAVÉS DE TIMER	02	3092	30,00	2F+T-60Hz 600VA-220V	42
CV-1P-02	CAIXA DE VENTILAÇÃO COM FILTRAGEM G4. REF.: HF 355 DA SICFLUX, EQUIVALENTE OU SUPERIOR. OBS.: ACIONAMENTO ATRAVÉS DE TIMER	02	2315	30,00	2F+T-60Hz 250VA-220V	33
CV-2P-01	CAIXA DE VENTILAÇÃO COM FILTRAGEM G4. REF.: HF 400 DA SICFLUX, EQUIVALENTE OU SUPERIOR. OBS.: ACIONAMENTO ATRAVÉS DE TIMER	04	3092	30,00	2F+T-60Hz 600VA-220V	42
CV-3P-01	CAIXA DE VENTILAÇÃO COM FILTRAGEM G4. REF.: HF 400 DA SICFLUX, EQUIVALENTE OU SUPERIOR. OBS.: ACIONAMENTO ATRAVÉS DE TIMER	04	3092	30,00	2F+T-60Hz 600VA-220V	42
EX-01	EXAUSTOR CENTRÍFUGO. REF.: ACI 355 DA SICFLUX, EQUIVALENTE OU SUPERIOR. OBS.: ACIONAMENTO ATRAVÉS DE TIMER	09	2210	20,00	F+T-60Hz 420VA-127V	10,5
EX-02	EXAUSTOR CENTRÍFUGO. REF.: ACI 150 DA SICFLUX, EQUIVALENTE OU SUPERIOR. OBS.: ACIONAMENTO ATRAVÉS DE TIMER	01	510	15,00	F+T-60Hz 150VA-127V	4,36
RN-01	UNIDADE MINIVENTILADORA TIPO AXIAL, COM FILTRAGEM G4/M5 E VAZÃO NOMINAL ATÉ 93 M³/H. REF.: SPLITVENT DA SICFLUX. OBS.: ACIONAMENTO ATRAVÉS INTERTRAVAMENTO AO INTERRUPTOR DA ILUMINAÇÃO.	01	93	15,00	F+N-60Hz 40VA-220V	0,95

ESPECIFICAÇÃO DISPOSITIVOS DE AR

TAG	QUANT.	DIMENSÃO	DESCRIÇÃO
GI-01	06 pç	525x225mm	GRELHA DE INSUFLAMENTO EM CHAPA GALVANIZADA COM REGISTRO. REF.: MODELO VAT-AG DA TROX, OU EQUIVALENTE
GI-02	44 pç	425x225mm	GRELHA DE INSUFLAMENTO EM CHAPA GALVANIZADA COM REGISTRO. REF.: MODELO VAT-AG DA TROX, OU EQUIVALENTE
GR-01	02 pç	525x225mm	GRELHA DE RETORNO EM CHAPA GALVANIZADA COM REGISTRO. REF.: MODELO VAT-AG DA TROX, OU EQUIVALENTE
GR-03	02 pç	325x225mm	GRELHA DE RETORNO EM CHAPA GALVANIZADA COM REGISTRO. REF.: MODELO VAT-AG DA TROX, OU EQUIVALENTE
GR-02	72 pç	225x125mm	GRELHA DE RETORNO EM CHAPA GALVANIZADA COM REGISTRO. REF.: MODELO VAT-AG DA TROX, OU EQUIVALENTE
VN-01	11 pç	1000x300mm	VENEZIANA EXTERNA COM REGISTRO. REF.: MODELO VHT-RGA DA TROPICAL, OU EQUIVALENTE
VN-02	06 pç	900x300mm	VENEZIANA EXTERNA COM REGISTRO. REF.: MODELO VHT-RGA DA TROPICAL, OU EQUIVALENTE
VN-03	08 pç	600x300mm	VENEZIANA EXTERNA COM REGISTRO. REF.: MODELO VHT-RGA DA TROPICAL, OU EQUIVALENTE

OBSERVAÇÕES:

- EVAPORADORA CÂMARA FRIA REF. MIPAL Mi0031 (MIP/GE0031/C/F/11/D/MAC/N/3);
- CONDENSADORA CÂMARA FRIA REF. DANFOSS OPHJZ028-D20Q;
- PLACAS DA CÂMARA FRIA PREVISTA EM EPS 100 mm;
- UTILIZAR QUADRO DE COMANDO REF. "EOS" NA CÂMARA FRIA E SEGUIR ESQUEMA ELÉTRICO RECOMENDADO PELA FABRICANTE DOS EQUIPAMENTOS;
- ATENTAR ÀS TENSÕES DA REGIÃO ANTES DE ADQUIRIR OS EQUIPAMENTOS DE CLIMATIZAÇÃO;
- VERIFICAR CATÁLOGOS DAS FABRICANTES EM RELAÇÃO À DIÂMETRO DE TUBULAÇÕES, SIFÕES E PROCEDIMENTO DE LIMPEZA E BALANCEAMENTO;

REV Nº	DATA	DESCRIÇÃO DAS MODIFICAÇÕES
02	11/11/2022	ATENDIMENTO ÀS SOLICITAÇÕES DA UFF - RELATÓRIO DO DIA 11/11/2022
01	09/11/2022	ATENDIMENTO ÀS SOLICITAÇÕES DA UFF - REUNIÃO DO DIA 31/10/2022
00	28/10/2022	EMISSÃO INICIAL

CLIMATIZAÇÃO

PROJETISTA:
ALCANCE PROJETOS
CNPJ: 09.478.515/0001-76
TRAV. ANDRADAS Nº 48, ICOARACI, BELÉM - PARÁ
FONES: (91)3226-0802 / (91)991675581
projetos@alcancearquitetura.com

CLIENTE:
Universidade Federal Fluminense

TÍTULO:
PROJETO DE EXPANSÃO (AMPLIAÇÃO) DO CAMPUS DO ATERRADO DA UFF

CLIENTE:
UNIVERSIDADE FEDERAL FLUMINENSE

ENDEREÇO:
RUA DESEMBARGADOR ELLIS HERMYDIO FIGUEIRA, S/N, ATERRADO, VOLTA REDONDA / RJ

CONTEÚDO:	DESENHO:	PRANCHA / TOTAL:
PLANTA BAIXA COBERTURA DETALHES CÂMARA -	DIMYSON CABRAL - - -	CLI 02/03
ETAPA: ESTUDO EXECUTIVO	ART/ RRT: PA20220853579	
ARQUIVO: PUVCA-CLI-PE-02-COBERT-R00	DATA: 23/11/2022	

AUTOR DO PROJETO:
DIMYSON PESSOA CABRAL
ENG. MECÂNICO – RNP: 151.007.141–5

CLIENTE:
UNIVERSIDADE FEDERAL FLUMINENSE
28.523.215/0001–06

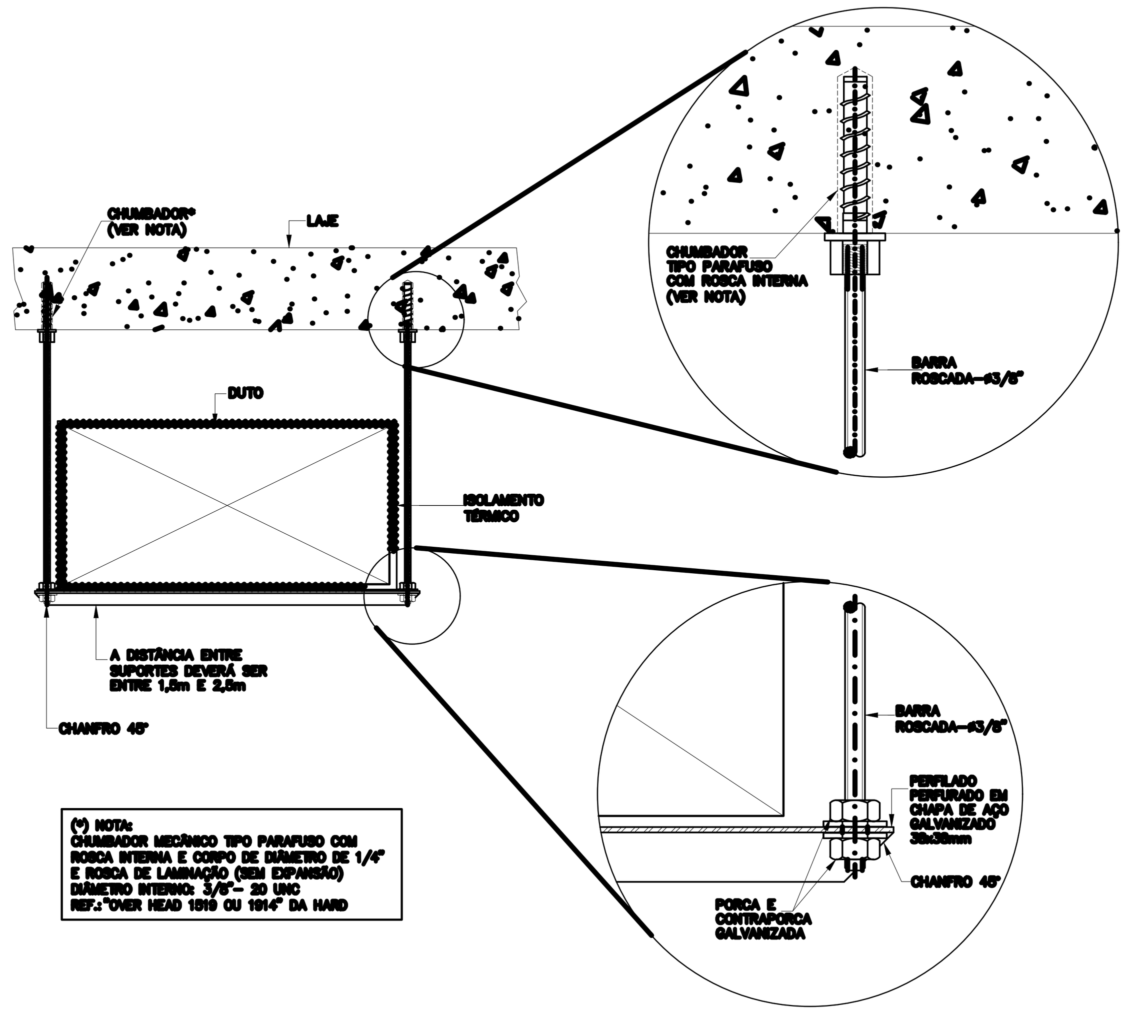

DETALHE DO SUPORTE PARA OS DUTOS
SEM ESCALA

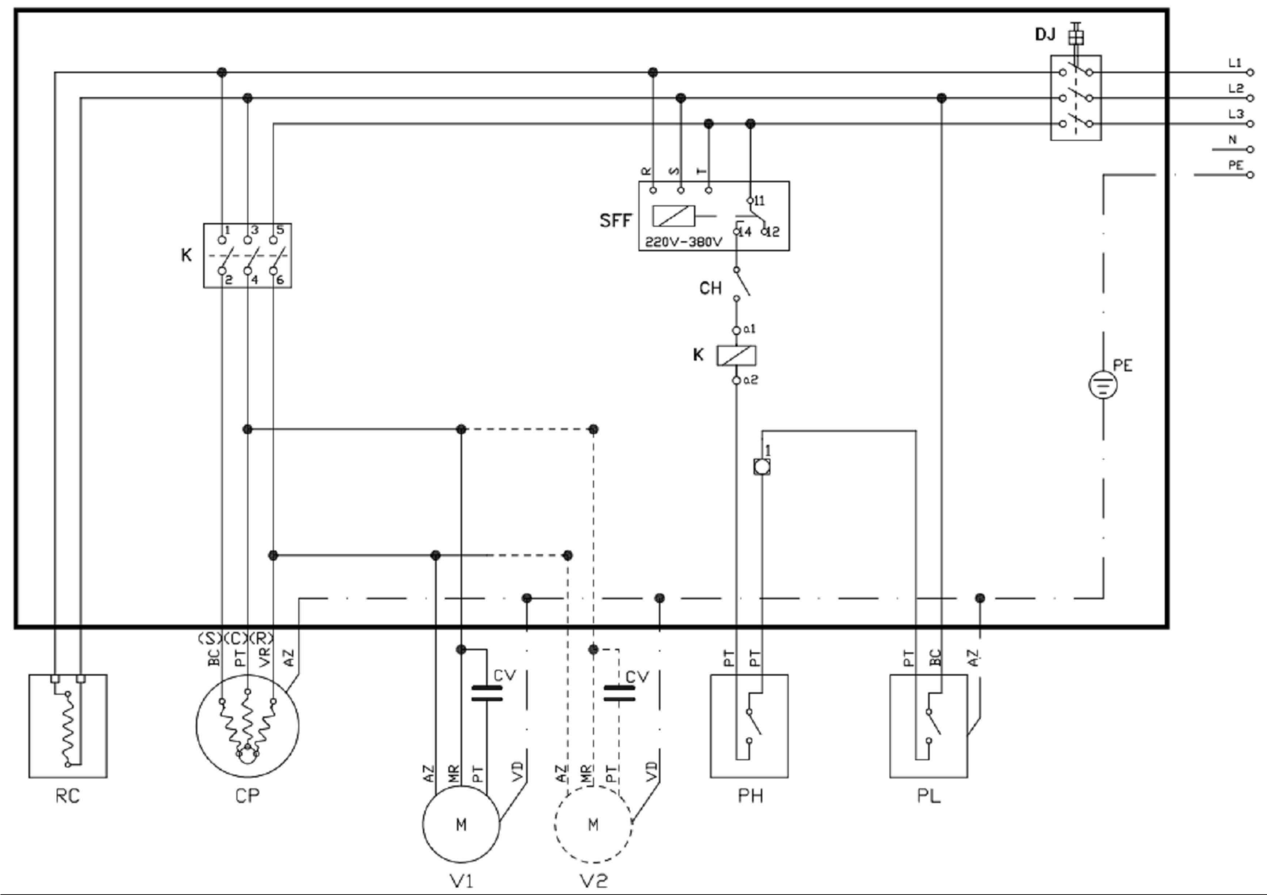

DIAGRAMA ELÉTRICO DE COMANDO DA EVAPORADORA PARA CÂMARA FRIA (MODELO REF.: MIPAL 1F+N+T 220V)
SEM ESCALA

MAIOR LADO (cm)	BITOLA DA CHAPA
ATE 30	26
31 a 75	24
76 a 140	22
141 a 210	20
211 a 300	18
ACIMA DE 301	16

BITOLAS DE CHAPA CONFORME NBR 16401

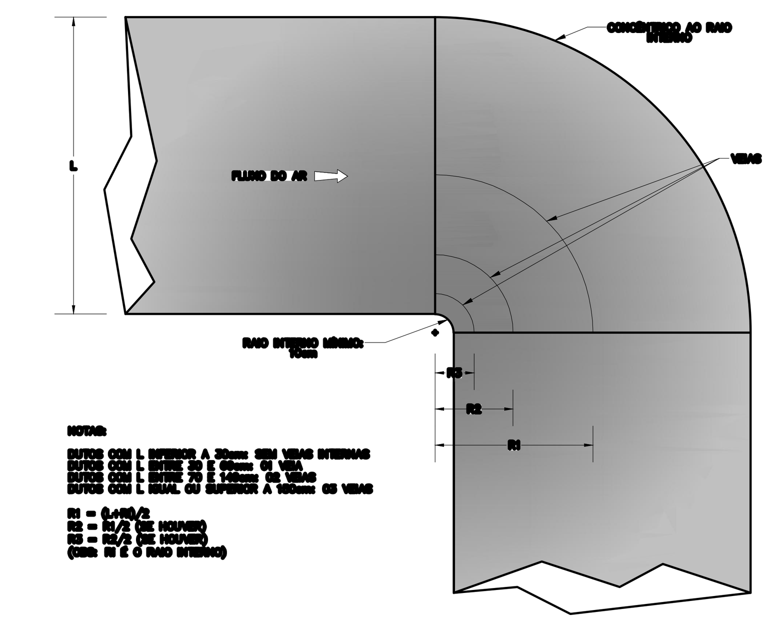

DETALHE DE CONSTRUÇÃO DAS CURVAS NOS DUTOS
SEM ESCALA

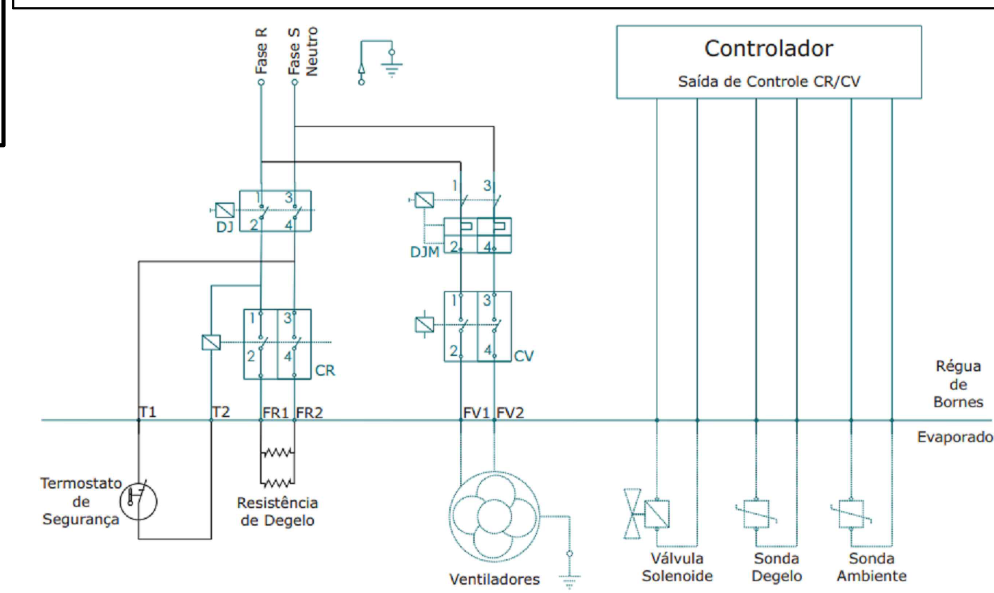

DIAGRAMA ELÉTRICO DE COMANDO DA CONDENSADORA PARA CÂMARA FRIA (MODELO REF.: DANFOSS OPTMA 3F+T 220V)
SEM ESCALA

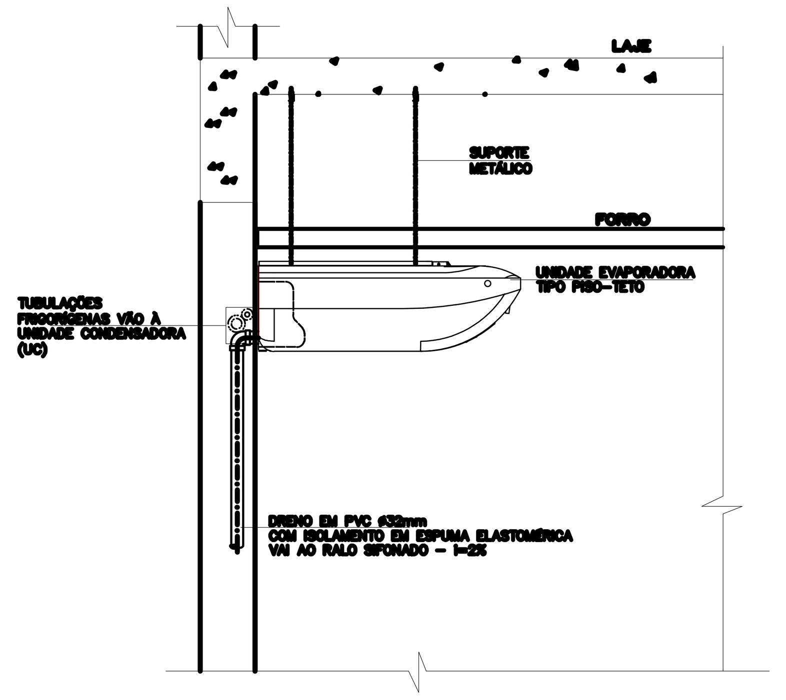

DETALHE DE INSTALAÇÃO DA UNIDADE EVAPORADORA PISO TETO
SEM ESCALA

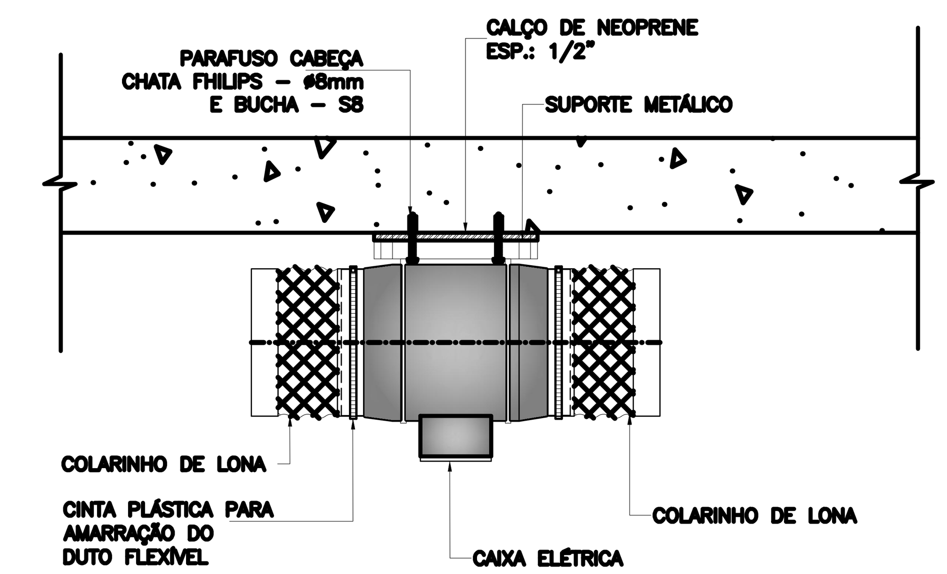

DETALHE DE SUPORTAÇÃO DE VENTILADORES EM LINHA
SEM ESCALA

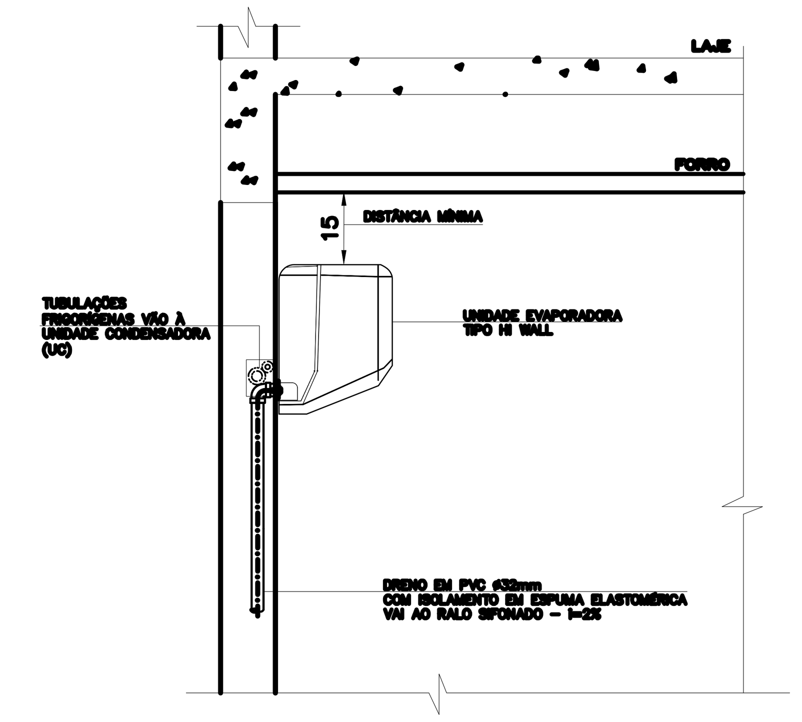

DETALHE TÍPICO DE INSTALAÇÃO DA UNIDADE EVAPORADORA TIPO HIGH WALL
SEM ESCALA

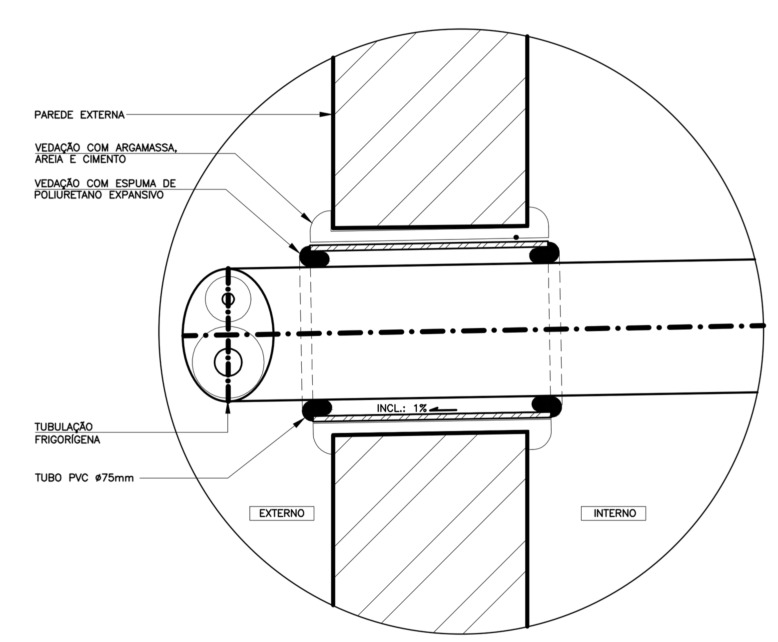

DETALHE TÍPICO DE PASSAGEM TUBO DE PVC PELA PAREDE
SEM ESCALA

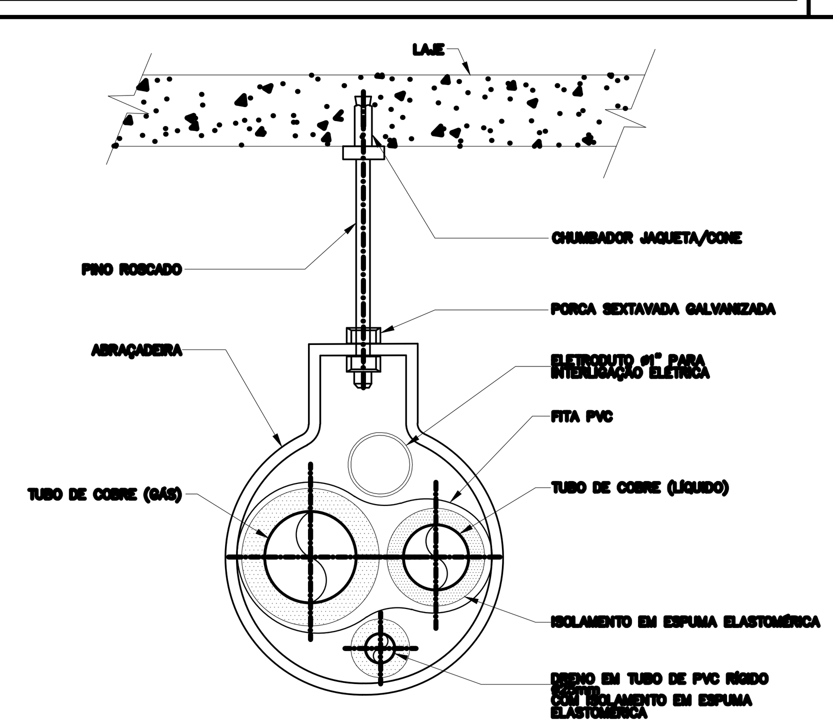

DETALHE TÍPICO DE FIXAÇÃO TUBULAÇÃO DE REFRIGERANTE
SEM ESCALA

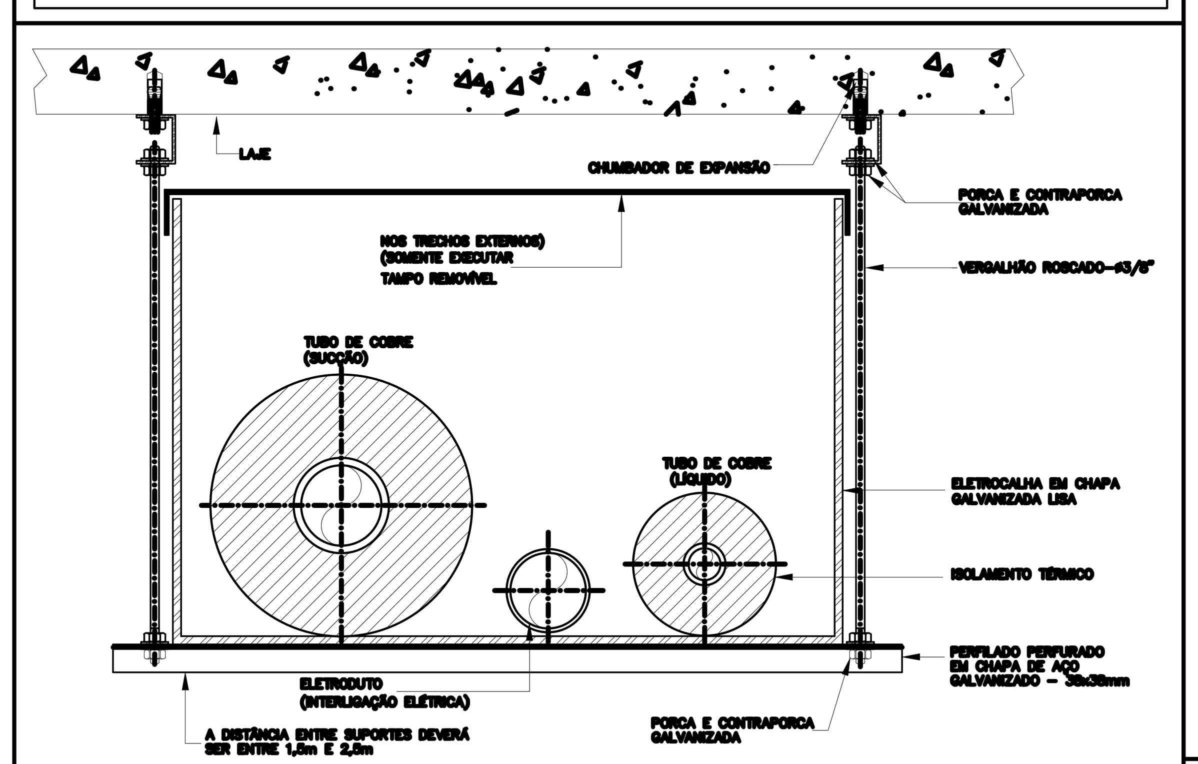

DETALHE DE SUSTENTAÇÃO DAS TUBULAÇÕES FRIGORÍGENAS
SEM ESCALA

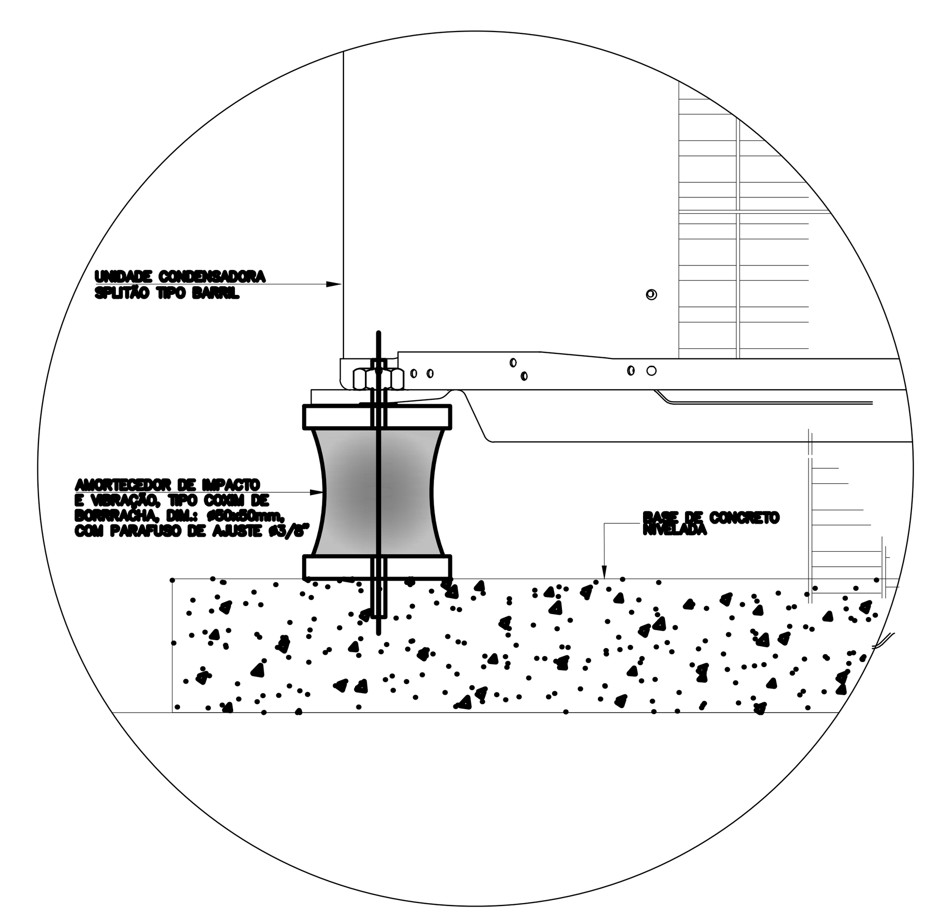

DETALHE FIXAÇÃO CALÇO AMORTECEDOR NA BASE DE CONCRETO
SEM ESCALA

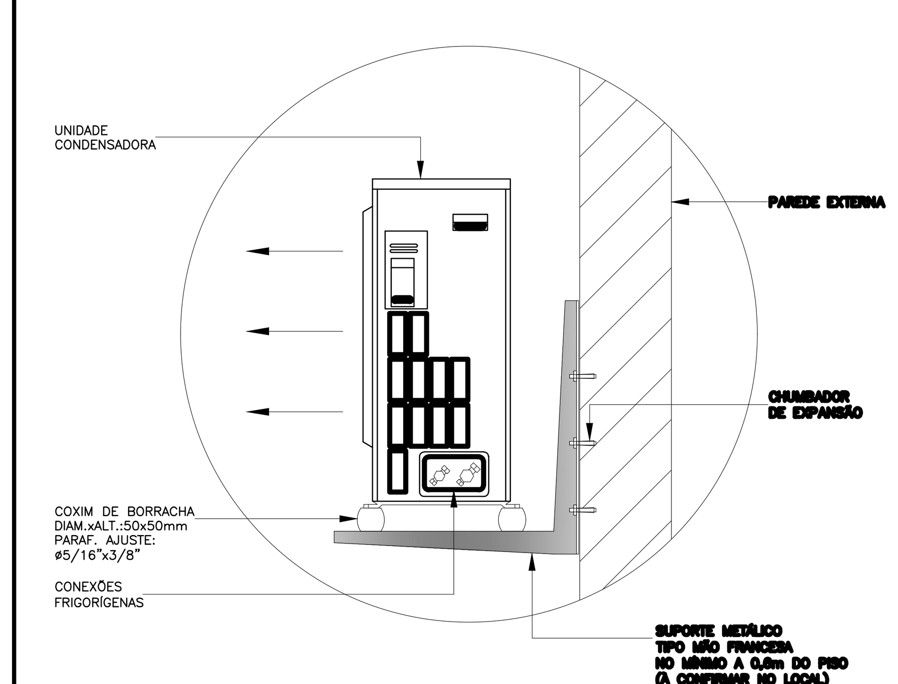

DETALHE SUPORTE UNIDADE CONDENSADORA SPLIT
SEM ESCALA

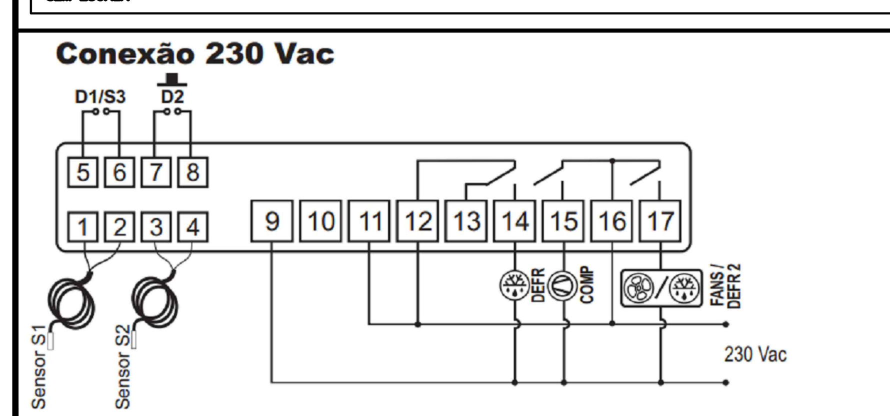

O **sensor S1** deve ficar no ambiente.
O **sensor S2** deve ficar fixado no evaporador através de abraçadeira metálica.

DIAGRAMA ELÉTRICO DE COMANDO DO CONTROLADOR PARA CÂMARA FRIA (MODELO REF.: TC-900e POWER - FULL GAUGE) SEM ESCALA

OBSERVAÇÕES

1 - AS UNIDADES DEVERÃO SER INSTALADAS SOBRE CALÇOS AMORTECEDORES, ADEQUADOS AO TIPO DE CARGA.
2 - A EMPRESA INSTALADORA DEVERÁ VERIFICAR JUNTO AO FORNECEDOR DOS EQUIPAMENTOS SE AS DISTÂNCIAS ENTRE EVAPORADORAS E CONDENSADORAS ESTÃO DE ACORDO COM O MÁXIMO PERMITIDO PELO FABRICANTE.
3 - O DIMENSIONAMENTO DAS LINHAS FRIGORÍFICAS E DAS INTERLIGAÇÕES ELÉTRICAS DEVERÁ SER CONFIRMADO PELA EMPRESA INSTALADORA CONFORME AS ORIENTAÇÕES DO FABRICANTE DOS EQUIPAMENTOS ADQUIRIDOS, BEM COMO OS PONTOS DE FORÇA, PROTEÇÕES (DISJUNTORES), PESOS E DIMENSÕES DAS UNIDADES.
4 - AS TUBULAÇÕES FRIGORÍGENAS INSTALADAS AO TEMPO DEVERÃO SER REVESTIDAS POR PROTEÇÃO MECÂNICA - SUGERE-SE ALUMÍNIO CORRUGADO DE ESPESSURA DE 0,7mm OU PROTEÇÃO EQUIVALENTE, DE MODO A GARANTIR A DURABILIDADE DAS TUBULAÇÕES EXPOSTAS À INTEMPÉRIES E AOS RAIOS UV.
5 - DEVERÁ SER REALIZADO BALANCEAMENTO DAS VAZÕES DE AR EM TODAS AS GRELHAS DE RENOVAÇÃO DE AR DAS REDES DE DUTOS, UTILIZANDO-SE ANEMÔMETRO DIGITAL AFERIDO E COM BOA PRECISÃO. AS MEDIÇÕES DEVERÃO SER ORGANIZADAS EM RELATÓRIO, A SER SUBMETIDO À FISCALIZAÇÃO.
6 - OS EQUIPAMENTOS DE AR CONDICIONADO SELECIONADOS FORAM: SPLITS INVERTER FABRICANTE GREE. PARA QUALQUER OUTRO FABRICANTE DE EQUIPAMENTO DEVERÁ SER CONFIRMADO COM O MANUAL TÉCNICO DO MESMO TODAS INFORMAÇÕES NECESSÁRIAS PARA INSTALAÇÃO.
7 - O POSICIONAMENTO DEFINITIVO DOS EQUIPAMENTOS SPLITS (EVAPORADORES E CONDENSADORES) DEVERÃO SER CRITERIOSAMENTE VERIFICADOS EM OBRA.
8 - DEVERÃO SER PROVIDENCIADOS TODOS OS FECHAMENTOS E ABERTURAS NECESSÁRIOS NAS PAREDES, PISO, FORRO E ESQUADRIAS POR ONDE PASSAREM TUBULAÇÕES FRIGORÍGENAS.
9-MEDIDAS NÃO INDICADAS EM PROJETO CONSIDERAR EM MM.

LEGENDA

ITEM	DESCRIÇÃO
(símbolo duto)	DUTO EM CHAPA DE AÇO GALVANIZADO SEM ISOLAMENTO, PINTADO NA COR PRETO FOSCO UTILIZAÇÃO: AR EXTERNO
(linha laranja)	TUBULAÇÕES FRIGORÍGENAS (LL=LINHA DE LÍQUIDO / LS=LINHA DE SUCÇÃO), COM CABO DE FORÇA/COMANDO INTERLIGANDO AS UNIDADES, CONFORME ORIENTAÇÕES DO FABRICANTE. VER OBSERVAÇÕES NESTA PRANCHA, DETALHES E MEMORIAL DESCRITIVO
(símbolo drenagem)	PONTO DE DRENAGEM ENCAMINHAMENTO TUBO DRENAGEM ISOLADO TERMICAMENTE (PREVER CAIMENTO MÍNIMO DE 1%)
(símbolo P.F)	PONTO DE FORÇA (P.F)
UE/UEF	UNIDADE EVAPORADORA/UNIDADE EVAPORADORA CÂMARA FRIA
UC/UCF	UNIDADE CONDENSADORA/UNIDADE CONDENSADORA CÂMARA FRIA
00x00 (0000)	DIMENSÕES EM CENTÍMETROS (VAZÃO EM m3/h)

ESPECIFICAÇÃO EQUIPAMENTOS DE CLIMATIZAÇÃO NOVOS

TAG	TIPO	CAPACIDADE (Btu/h)	COMPRES.	CIRCUITO REFRIGERAÇÃO	VAZÃO INSUFLAMENTO (m³/h)	VAZÃO AE EXTERNO (m³/h)	P.F	PESO (kg)
UE-01 UC-01	MINISPLIT HI WALL (MIDEA)	18.000	INVERTER	L.L: 1/4" L.S.: 1/2"	760	93	F+N+T-60Hz 5,15kVA-220V	11,6 27,6
UE-02 UC-02	MINISPLIT PISO/TETO (HITACHI)	48.000	CONVENCIONAL	L.L: 3/8" L.S.: 7/8"	2000	1615	3F+N+T-60Hz 5,01kVA-220V	48 65
UE-03 UC-03	MINISPLIT PISO/TETO (HITACHI)	48.000	CONVENCIONAL	L.L: 3/8" L.S.: 7/8"	2000	-	3F+N+T-60Hz 5,01kVA-220V	48 65
UE-04 UC-04	MINISPLIT PISO/TETO (HITACHI)	48.000	CONVENCIONAL	L.L: 3/8" L.S.: 7/8"	2000	-	3F+N+T-60Hz 5,01kVA-220V	48 65
UE-05 UC-05	MINISPLIT PISO/TETO (HITACHI)	48.000	CONVENCIONAL	L.L: 3/8" L.S.: 7/8"	2000	1755	3F+N+T-60Hz 5,01kVA-220V	48 65
UE-06 UC-06	MINISPLIT PISO/TETO (HITACHI)	48.000	CONVENCIONAL	L.L: 3/8" L.S.: 7/8"	2000	-	3F+N+T-60Hz 5,01kVA-220V	48 65
UE-07 UC-07	MINISPLIT PISO/TETO (HITACHI)	48.000	CONVENCIONAL	L.L: 3/8" L.S.: 7/8"	2000	1755	3F+N+T-60Hz 5,01kVA-220V	48 65
UE-08 UC-08	MINISPLIT PISO/TETO (HITACHI)	48.000	CONVENCIONAL	L.L: 3/8" L.S.: 7/8"	2000	-	3F+N+T-60Hz 5,01kVA-220V	48 65
UE-09 UC-09	MINISPLIT PISO/TETO (HITACHI)	48.000	CONVENCIONAL	L.L: 3/8" L.S.: 7/8"	2000	2804	3F+N+T-60Hz 5,01kVA-220V	48 65
UE-10 UC-10	MINISPLIT PISO/TETO (HITACHI)	48.000	CONVENCIONAL	L.L: 3/8" L.S.: 7/8"	2000	-	3F+N+T-60Hz 5,01kVA-220V	48 65
UE-11 UC-11	MINISPLIT PISO/TETO (HITACHI)	48.000	CONVENCIONAL	L.L: 3/8" L.S.: 7/8"	2000	-	3F+N+T-60Hz 5,01kVA-220V	48 65
UE-12 UC-12	MINISPLIT PISO/TETO (HITACHI)	48.000	CONVENCIONAL	L.L: 3/8" L.S.: 7/8"	2000	-	3F+N+T-60Hz 5,01kVA-220V	48 65
UE-13 UC-13	MINISPLIT PISO/TETO (HITACHI)	48.000	CONVENCIONAL	L.L: 3/8" L.S.: 7/8"	2000	1870	3F+N+T-60Hz 5,01kVA-220V	48 65
UE-14 UC-14	MINISPLIT PISO/TETO (HITACHI)	48.000	CONVENCIONAL	L.L: 3/8" L.S.: 7/8"	2000	-	3F+N+T-60Hz 5,01kVA-220V	48 65
UE-15 UC-15	MINISPLIT PISO/TETO (HITACHI)	48.000	CONVENCIONAL	L.L: 3/8" L.S.: 7/8"	2000	-	3F+N+T-60Hz 5,01kVA-220V	48 65
UE-16 UC-16	MINISPLIT PISO/TETO (HITACHI)	48.000	CONVENCIONAL	L.L: 3/8" L.S.: 7/8"	2000	-	3F+N+T-60Hz 5,01kVA-220V	48 65
UE-17 UC-17	MINISPLIT PISO/TETO (HITACHI)	48.000	CONVENCIONAL	L.L: 3/8" L.S.: 7/8"	2000	1630	3F+N+T-60Hz 5,01kVA-220V	48 65
UE-18 UC-18	MINISPLIT PISO/TETO (HITACHI)	48.000	CONVENCIONAL	L.L: 3/8" L.S.: 7/8"	2000	-	3F+N+T-60Hz 5,01kVA-220V	48 65
UE-19 UC-19	MINISPLIT PISO/TETO (HITACHI)	48.000	CONVENCIONAL	L.L: 3/8" L.S.: 7/8"	2000	-	3F+N+T-60Hz 5,01kVA-220V	48 65
UE-20 UC-20	MINISPLIT PISO/TETO (HITACHI)	48.000	CONVENCIONAL	L.L: 3/8" L.S.: 7/8"	2000	2804	3F+N+T-60Hz 5,01kVA-220V	48 65
UE-21 UC-21	MINISPLIT PISO/TETO (HITACHI)	48.000	CONVENCIONAL	L.L: 3/8" L.S.: 7/8"	2000	-	3F+N+T-60Hz 5,01kVA-220V	48 65
UE-22 UC-22	MINISPLIT PISO/TETO (HITACHI)	48.000	CONVENCIONAL	L.L: 3/8" L.S.: 7/8"	2000	-	3F+N+T-60Hz 5,01kVA-220V	48 65
UE-23 UC-23	MINISPLIT PISO/TETO (Hitachi)	48.000	CONVENCIONAL	L.L: 3/8" L.S.: 7/8"	2000	-	3F+N+T-60Hz 5,01kVA-220V	48 65
UE-24 UC-24	MINISPLIT PISO/TETO (Hitachi)	48.000	CONVENCIONAL	L.L: 3/8" L.S.: 7/8"	2000	2804	3F+N+T-60Hz 5,01kVA-220V	48 65
UE-25 UC-25	MINISPLIT PISO/TETO (Hitachi)	48.000	CONVENCIONAL	L.L: 3/8" L.S.: 7/8"	2000	-	3F+N+T-60Hz 5,01kVA-220V	48 65
UE-26 UC-26	MINISPLIT PISO/TETO (Hitachi)	48.000	CONVENCIONAL	L.L: 3/8" L.S.: 7/8"	2000	-	3F+N+T-60Hz 5,01kVA-220V	48 65
UE-27 UC-27	MINISPLIT PISO/TETO (HITACHI)	60.000	CONVENCIONAL	L.L: 3/8" L.S.: 7/8"	2250	-	3F+N+T-60Hz 6,05kVA-220V	51 65
UE-28 UC-28	MINISPLIT PISO/TETO (Hitachi)	60.000	CONVENCIONAL	L.L: 3/8" L.S.: 7/8"	2250	2804	3F+N+T-60Hz 6,05kVA-380V	51 65
UE-29 UC-29	MINISPLIT PISO/TETO (HITACHI)	48.000	CONVENCIONAL	L.L: 3/8" L.S.: 7/8"	2000	-	3F+N+T-60Hz 5,01kVA-220V	48 65

ESPECIFICAÇÃO EQUIPAMENTOS DE REFRIGERAÇÃO NOVOS

TAG	TIPO	CAPACIDADE (kcal/h)	GÁS REFRIGER.	CIRCUITO REFRIGERAÇÃO	VAZÃO INSUFLAMENTO (m³/h)	TEMPERATURA CÂMARA (°C)	P.F	PESO (kg)
UEF-01 UCF-01	CÂMARA FRIA	27.999	R134-A	L.L: 1/2" L.S.: 5/8"	2000	4,0	3F+T-60Hz 4,65kVA-220V 3F+T-60Hz 7,15kVA-220V	16,1 71,0
UEF-02 UCF-02	CÂMARA FRIA	27.999	R134-A	L.L: 1/2" L.S.: 5/8"	2000	4,0	3F+T-60Hz 4,65kVA-220V 3F+T-60Hz 7,15kVA-220V	16,1 71,0

ESPECIFICAÇÃO EQUIPAMENTOS DE CLIMATIZAÇÃO NOVOS

TAG	TIPO	CAPACIDADE (Btu/h)	COMPRES.	CIRCUITO REFRIGERAÇÃO	VAZÃO INSUFLAMENTO (m³/h)	VAZÃO AE EXTERNO (m³/h)	P.F	PESO (kg)
UE-30 UC-30	MINISPLIT PISO/TETO (HITACHI)	48.000	CONVENCIONAL	L.L: 3/8" L.S.: 7/8"	2000	-	3F+N+T-60Hz 5,01kVA-220V	48 65
UE-31 UC-31	MINISPLIT PISO/TETO (HITACHI)	48.000	CONVENCIONAL	L.L: 3/8" L.S.: 7/8"	2000	-	3F+N+T-60Hz 5,01kVA-220V	48 65
UE-32 UC-32	MINISPLIT PISO/TETO (Hitachi)	48.000	CONVENCIONAL	L.L: 3/8" L.S.: 7/8"	2000	2804	3F+N+T-60Hz 5,01kVA-220V	48 65
UE-33 UC-33	MINISPLIT PISO/TETO (Hitachi)	48.000	CONVENCIONAL	L.L: 3/8" L.S.: 7/8"	2000	-	3F+N+T-60Hz 5,01kVA-220V	48 65
UE-34 UC-34	MINISPLIT PISO/TETO (Hitachi)	48.000	CONVENCIONAL	L.L: 3/8" L.S.: 7/8"	2000	-	3F+N+T-60Hz 5,01kVA-220V	48 65
UE-35 UC-35	MINISPLIT PISO/TETO (Hitachi)	48.000	CONVENCIONAL	L.L: 3/8" L.S.: 7/8"	2000	-	3F+N+T-60Hz 5,01kVA-220V	48 65
UE-36 UC-36	MINISPLIT PISO/TETO (HITACHI)	48.000	CONVENCIONAL	L.L: 3/8" L.S.: 7/8"	2000	2804	3F+N+T-60Hz 5,01kVA-220V	48 65
UE-37 UC-37	MINISPLIT PISO/TETO (HITACHI)	48.000	CONVENCIONAL	L.L: 3/8" L.S.: 7/8"	2000	-	3F+N+T-60Hz 5,01kVA-220V	48 65
UE-38 UC-38	MINISPLIT PISO/TETO (HITACHI)	48.000	CONVENCIONAL	L.L: 3/8" L.S.: 7/8"	2000	-	3F+N+T-60Hz 5,01kVA-220V	48 65
UE-39 UC-39	MINISPLIT PISO/TETO (HITACHI)	48.000	CONVENCIONAL	L.L: 3/8" L.S.: 7/8"	2000	-	3F+N+T-60Hz 5,01kVA-220V	48 65
UE-40 UC-40	MINISPLIT PISO/TETO (HITACHI)	48.000	CONVENCIONAL	L.L: 3/8" L.S.: 7/8"	2000	2804	3F+N+T-60Hz 5,01kVA-220V	48 65
UE-41 UC-41	MINISPLIT PISO/TETO (HITACHI)	48.000	CONVENCIONAL	L.L: 3/8" L.S.: 7/8"	2000	-	3F+N+T-60Hz 5,01kVA-220V	48 65
UE-42 UC-42	MINISPLIT PISO/TETO (HITACHI)	48.000	CONVENCIONAL	L.L: 3/8" L.S.: 7/8"	2000	-	3F+N+T-60Hz 5,01kVA-220V	48 65
UE-43 UC-43	MINISPLIT PISO/TETO (HITACHI)	60.000	CONVENCIONAL	L.L: 3/8" L.S.: 7/8"	2250	-	3F+N+T-60Hz 6,05kVA-380V	51 65
UE-44 UC-44	MINISPLIT PISO/TETO (HITACHI)	60.000	CONVENCIONAL	L.L: 3/8" L.S.: 7/8"	2250	2804	3F+N+T-60Hz 6,05kVA-380V	51 65
UE-45 UC-45	MINISPLIT PISO/TETO (HITACHI)	48.000	CONVENCIONAL	L.L: 3/8" L.S.: 7/8"	2000	-	3F+N+T-60Hz 5,01kVA-220V	48 65
UE-46 UC-46	MINISPLIT PISO/TETO (HITACHI)	48.000	CONVENCIONAL	L.L: 3/8" L.S.: 7/8"	2000	-	3F+N+T-60Hz 5,01kVA-220V	48 65
UE-47 UC-47	MINISPLIT PISO/TETO (HITACHI)	48.000	CONVENCIONAL	L.L: 3/8" L.S.: 7/8"	2000	-	3F+N+T-60Hz 5,01kVA-220V	48 65
UE-48 UC-48	MINISPLIT PISO/TETO (HITACHI)	48.000	CONVENCIONAL	L.L: 3/8" L.S.: 7/8"	2000	2804	3F+N+T-60Hz 5,01kVA-220V	48 65
UE-49 UC-49	MINISPLIT PISO/TETO (HITACHI)	48.000	CONVENCIONAL	L.L: 3/8" L.S.: 7/8"	2000	-	3F+N+T-60Hz 5,01kVA-220V	48 65
UE-50 UC-50	MINISPLIT PISO/TETO (HITACHI)	48.000	CONVENCIONAL	L.L: 3/8" L.S.: 7/8"	2000	-	3F+N+T-60Hz 5,01kVA-220V	48 65
UE-51 UC-51	MINISPLIT PISO/TETO (HITACHI)	48.000	CONVENCIONAL	L.L: 3/8" L.S.: 7/8"	2000	-	3F+N+T-60Hz 5,01kVA-220V	48 65
UE-52 UC-52	MINISPLIT PISO/TETO (HITACHI)	48.000	CONVENCIONAL	L.L: 3/8" L.S.: 7/8"	2000	2804	3F+N+T-60Hz 5,01kVA-220V	48 65
UE-53 UC-53	MINISPLIT PISO/TETO (HITACHI)	48.000	CONVENCIONAL	L.L: 3/8" L.S.: 7/8"	2000	-	3F+N+T-60Hz 5,01kVA-220V	48 65
UE-54 UC-54	MINISPLIT PISO/TETO (HITACHI)	48.000	CONVENCIONAL	L.L: 3/8" L.S.: 7/8"	2000	-	3F+N+T-60Hz 5,01kVA-220V	48 65
UE-55 UC-55	MINISPLIT PISO/TETO (HITACHI)	48.000	CONVENCIONAL	L.L: 3/8" L.S.: 7/8"	2000	-	3F+N+T-60Hz 5,01kVA-220V	48 65
UE-56 UC-56	MINISPLIT PISO/TETO (HITACHI)	48.000	CONVENCIONAL	L.L: 3/8" L.S.: 7/8"	2000	2804	3F+N+T-60Hz 5,01kVA-220V	48 65
UE-57 UC-57	MINISPLIT PISO/TETO (HITACHI)	48.000	CONVENCIONAL	L.L: 3/8" L.S.: 7/8"	2000	-	3F+N+T-60Hz 5,01kVA-220V	48 65
UE-58 UC-58	MINISPLIT PISO/TETO (HITACHI)	48.000	CONVENCIONAL	L.L: 3/8" L.S.: 7/8"	2000	-	3F+N+T-60Hz 5,01kVA-220V	48 65
UE-59 UC-59	MINISPLIT PISO/TETO (HITACHI)	60.000	CONVENCIONAL	L.L: 3/8" L.S.: 7/8"	2250	-	3F+N+T-60Hz 6,05kVA-380V	51 65

OBSERVAÇÕES:
- EVAPORADORA CÂMARA FRIA REF. MIPAL Mi0031 (MIP/GE0031/C/F/11/D/MAC/N/3);
- CONDENSADORA CÂMARA FRIA REF. DANFOSS OPHJZ028-D20Q;
- PLACAS DA CÂMARA FRIA PREVISTA EM EPS 100 mm;
- UTILIZAR QUADRO DE COMANDO REF. "EOS" NA CÂMARA FRIA E SEGUIR ESQUEMA ELÉTRICO RECOMENDADO PELA FABRICANTE DOS EQUIPAMENTOS;
- ATENTAR ÀS TENSÕES DA REGIÃO ANTES DE ADQUIRIR OS EQUIPAMENTOS DE CLIMATIZAÇÃO;
- VERIFICAR CATÁLOGOS DAS FABRICANTES EM RELAÇÃO À DIÂMETRO DE TUBULAÇÕES, SIFÕES E PROCEDIMENTO DE LIMPEZA E BALANCEAMENTO;

REV Nº	DATA	DESCRIÇÃO DAS MODIFICAÇÕES
02	11/11/2022	ATENDIMENTO ÀS SOLICITAÇÕES DA UFF - RELATÓRIO DO DIA 11/11/2022
01	09/11/2022	ATENDIMENTO ÀS SOLICITAÇÕES DA UFF - REUNIÃO DO DIA 31/10/2022
00	28/10/2022	EMISSÃO INICIAL

CLIMATIZAÇÃO

PROJETISTA:
ALCANCE PROJETOS
CNPJ: 09.478.515/0001-76
TRAV. ANDRADAS Nº 48, ICOARACI, BELÉM - PARÁ
FONES: (91)3226-0802 / (91)991675581
projetos@alcancearquitetura.com

CLIENTE: Universidade Federal Fluminense

TÍTULO: PROJETO DE EXPANSÃO (AMPLIAÇÃO) DO CAMPUS DO ATERRADO DA UFF
CLIENTE: UNIVERSIDADE FEDERAL FLUMINENSE
ENDEREÇO: RUA DESEMBARGADOR ELLIS HERMYDIO FIGUEIRA, S/N, ATERRADO, VOLTA REDONDA / RJ
CONTEÚDO: DETALHES CONSTRUTIVOS
DESENHO: DIMYSON CABRAL
PRANCHA / TOTAL: CLI 03/03
ETAPA: ESTUDO PRELIMINAR
ART/ RRT: PA20220853579
ARQUIVO: PUVCA-CLI-PE-03-PLANTAS-R00
DATA: 23/11/2022

AUTOR DO PROJETO:
DIMYSON PESSOA CABRAL
ENG. MECÂNICO - RNP: 151.007.141-5
CLIENTE:
UNIVERSIDADE FEDERAL FLUMINENSE
28.523.215/0001-06